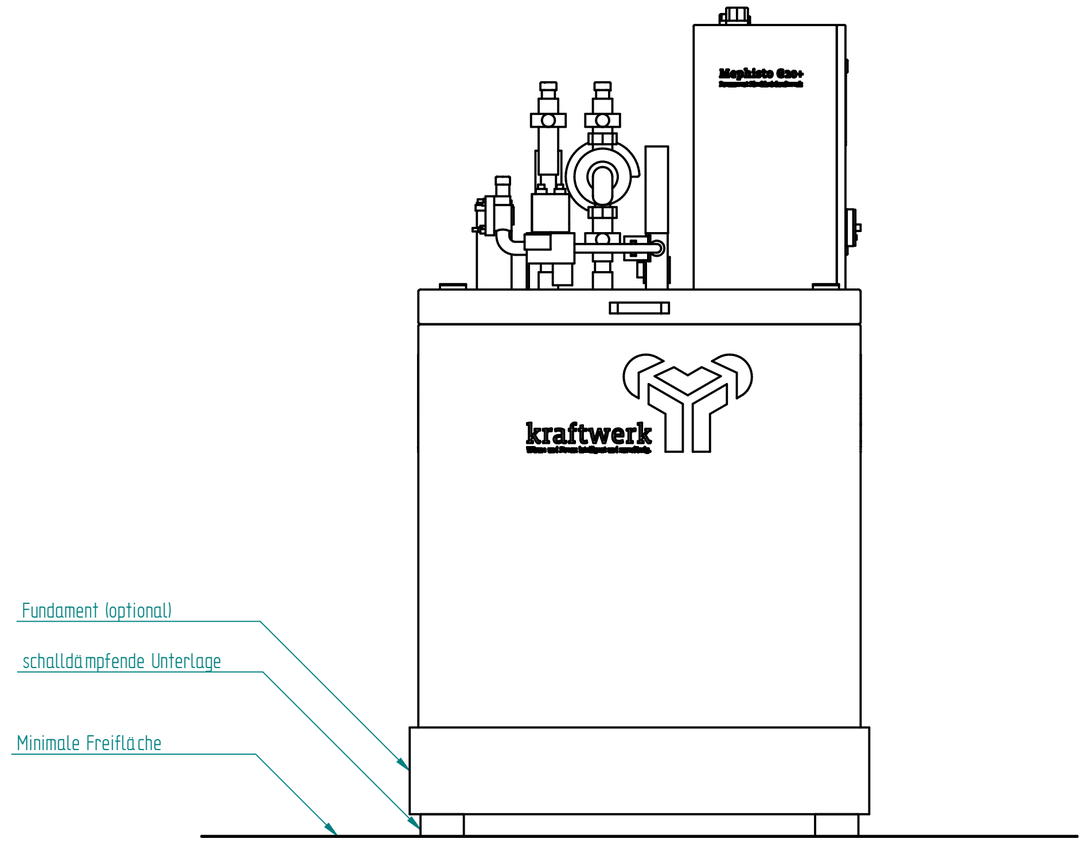

(Verwendungsbereich)				(ZulAbw.) Allgemeintoleranz ISO 2768-mk DIN ISO 13920-B	(Oberfläche)	Maßstab 1:10	Gewicht
						(Werkstoff)	
				Datum	Name	(Benennung) G20+ Installationsplan Vorderansicht	
				Bearb. 15.07.20	J. Finnigan		
				Gepr.			
				Norm			
				kraftwerk Wärme und Strom: intelligent und zuverlässig.		(Zeichnungsnummer) SE 0209 - 3	Blatt 1 / 6 Bl.
Zust.	Änderung	Datum	Name	(Urspr.)		(Ers.f.)	(Ers.d.)

A2

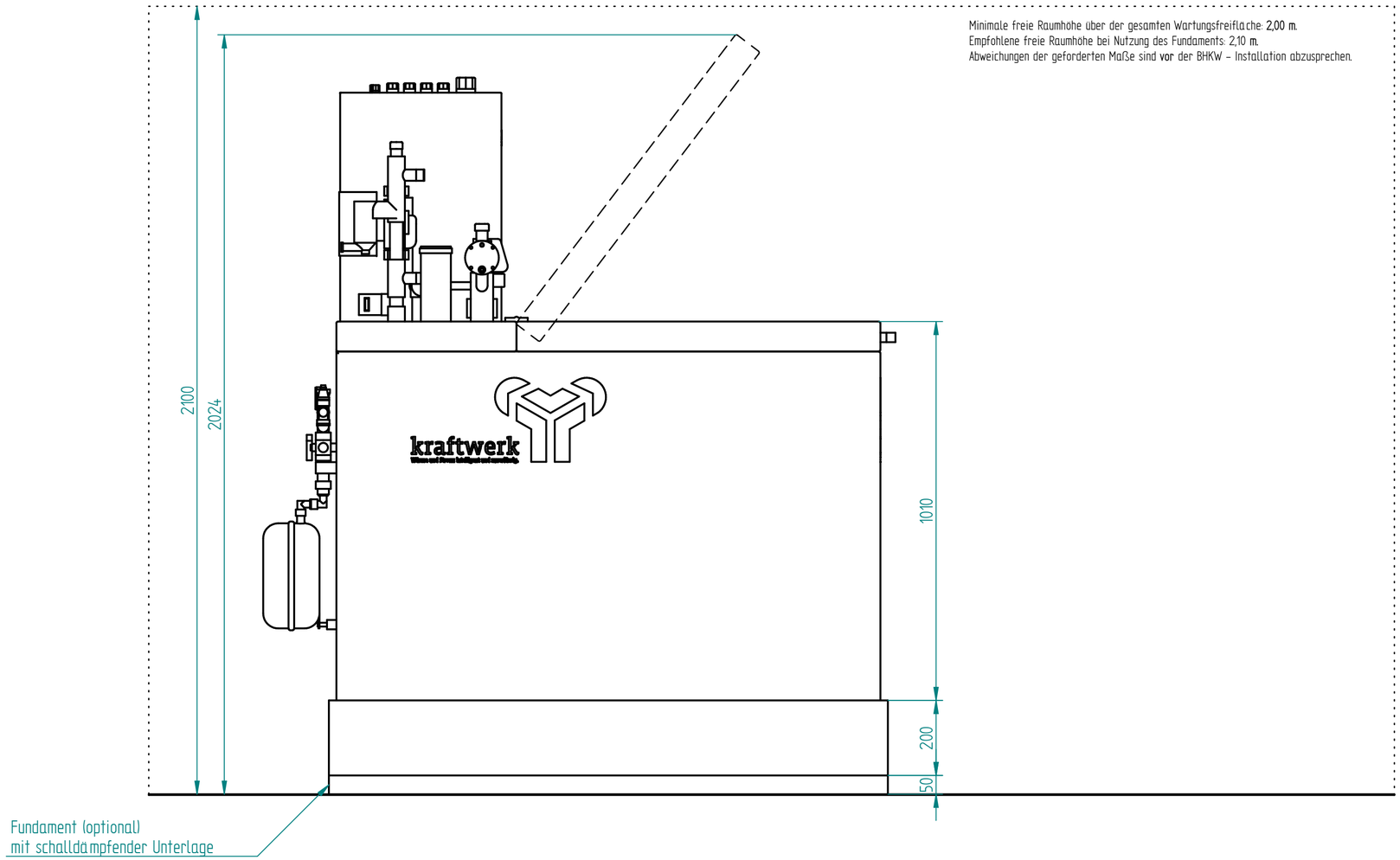

Minimale freie Raumhöhe über der gesamten Wartungsfreifläche: 2,00 m.
Empfohlene freie Raumhöhe bei Nutzung des Fundaments: 2,10 m.
Abweichungen der geforderten Maße sind vor der BHKW - Installation abzusprechen.

Fundament (optional)
mit schalldämpfender Unterlage

| | | |

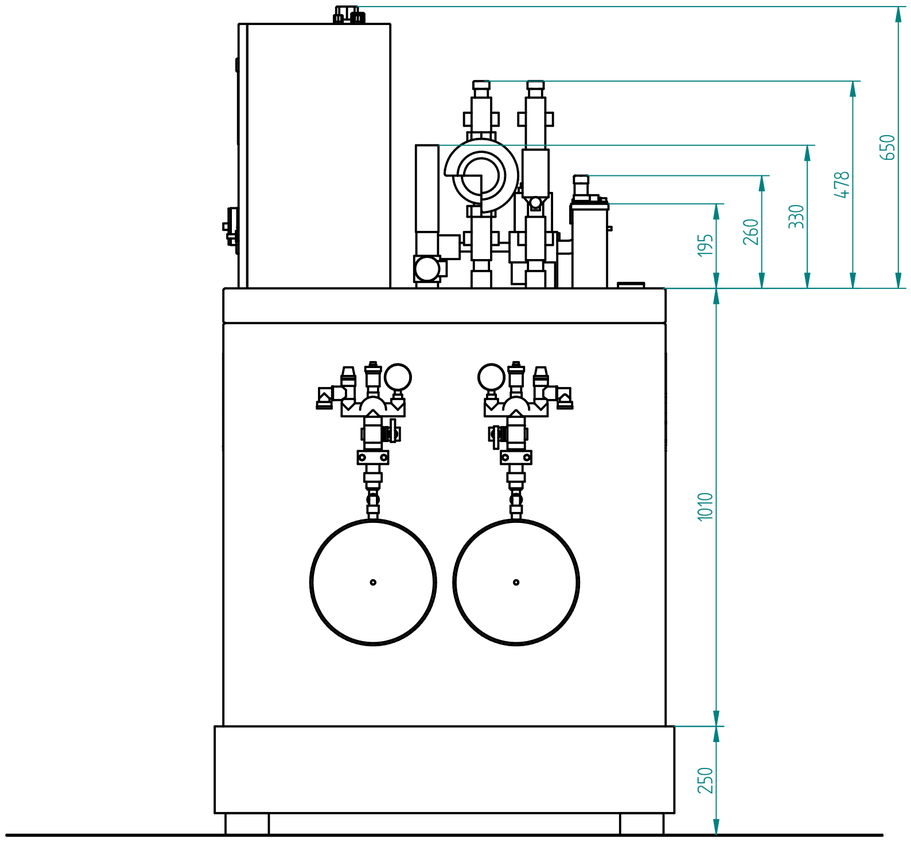
650
478
330
260
195
1010
250

| | | |

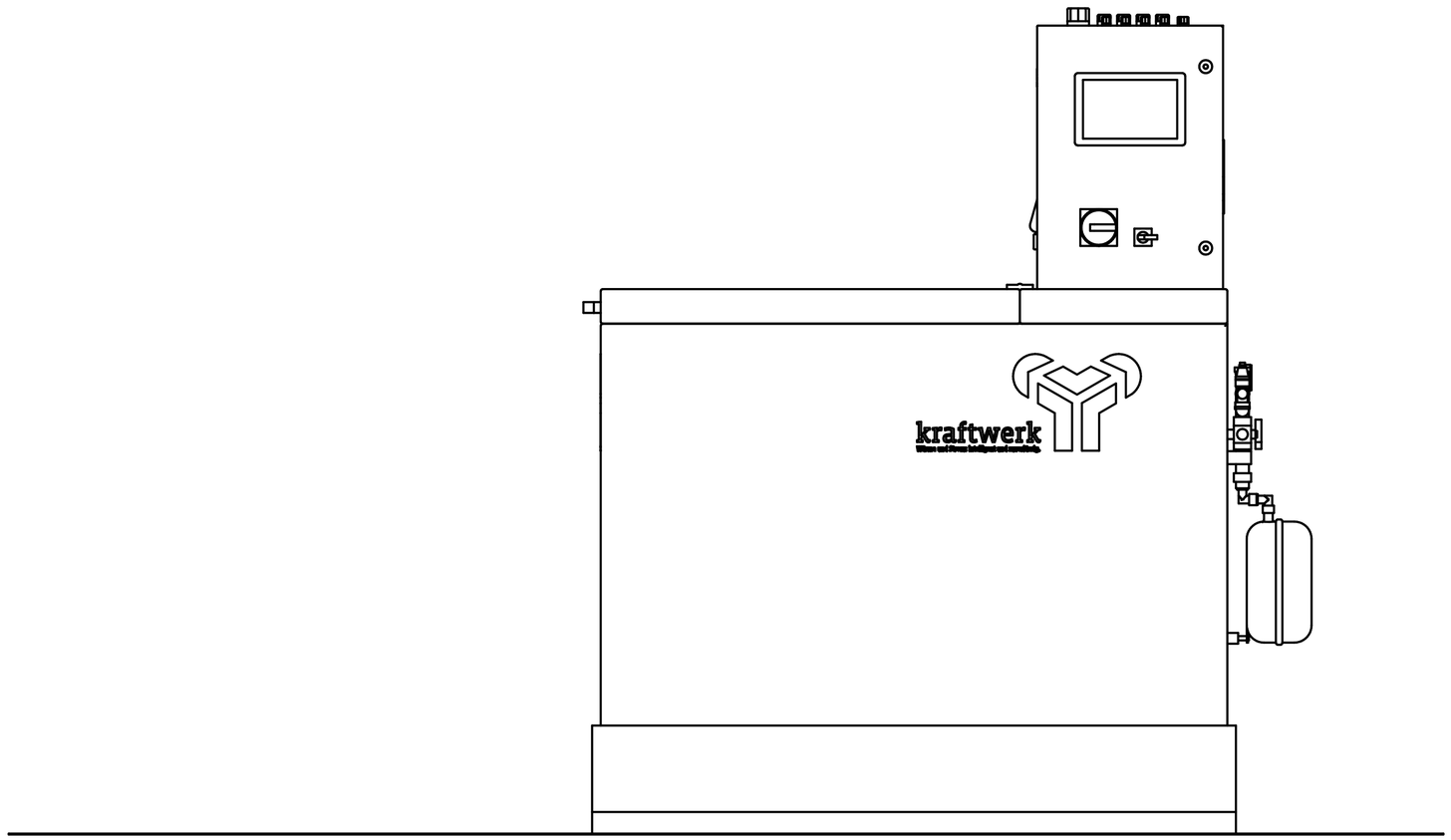
kraftwerk

| | | |

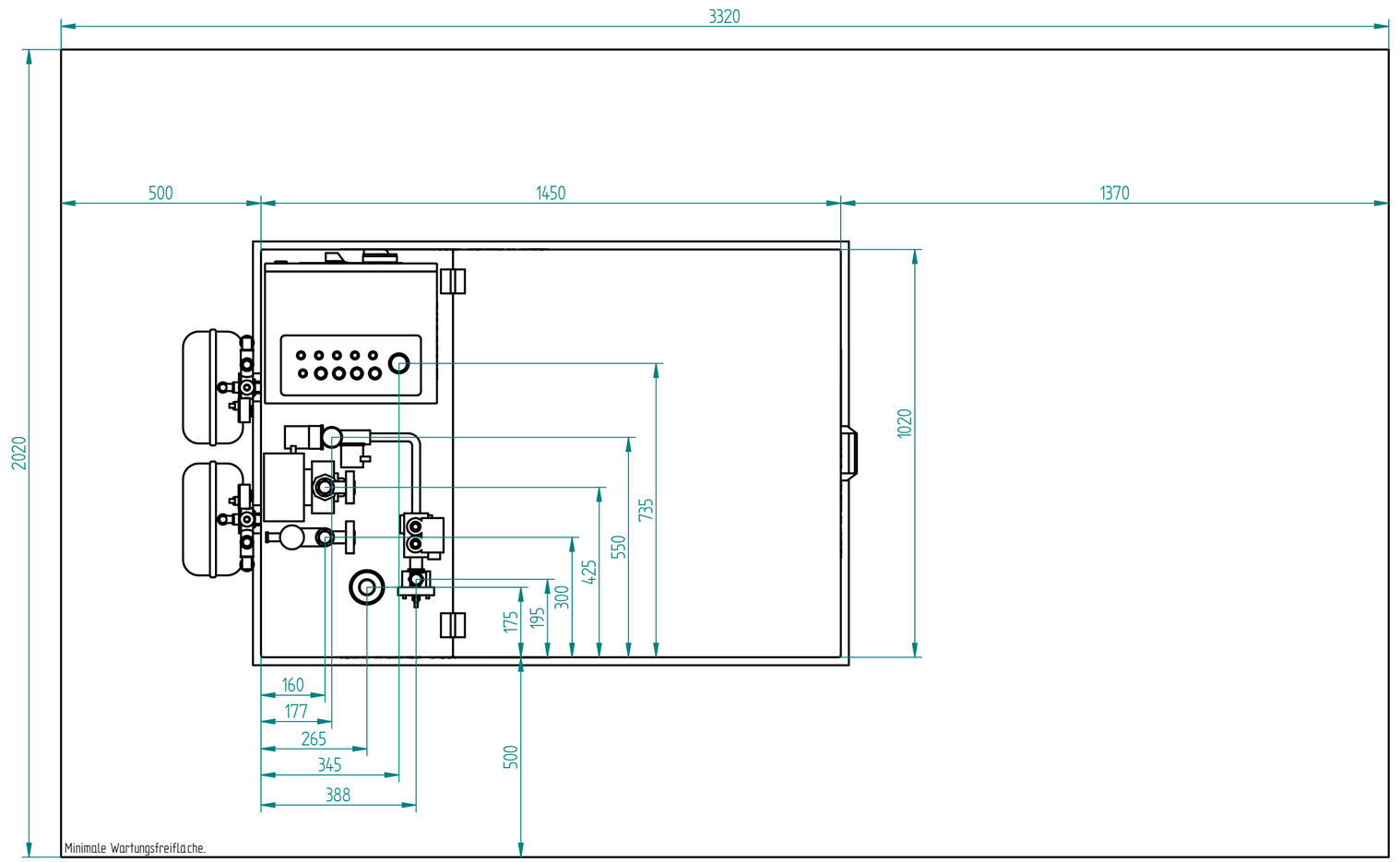
3320
500
1450
1370
2020
1020
735
550
425
300
195
175
160
177
265
345
388
500
Minimale Wartungsfreifläche.

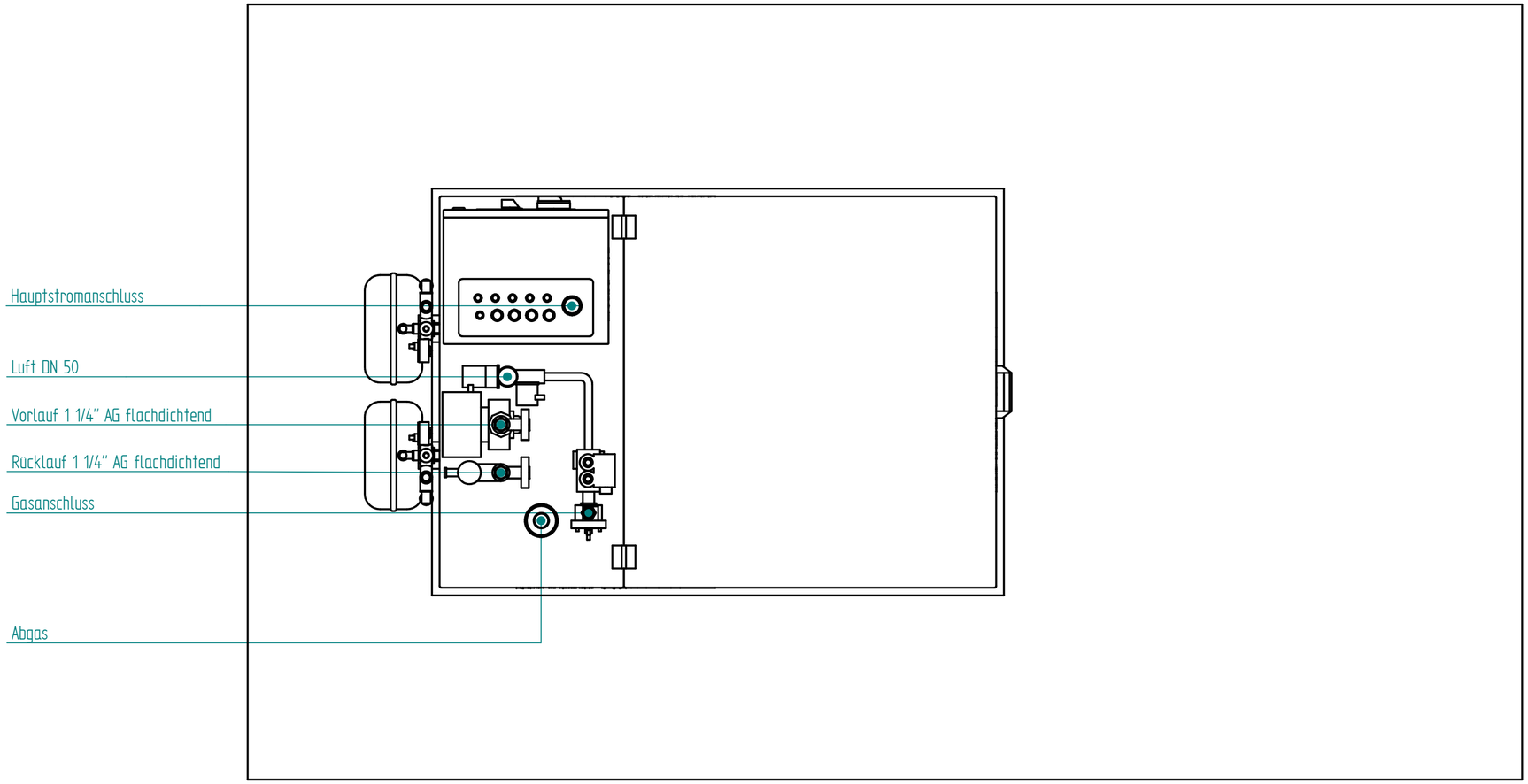

(Verwendungsbereich)		(ZuI.Abw.) Allgemeintoleranz ISO 2768-mk DIN ISO 13920-B	(Oberfläche)	Maßstab 1:10	Gewicht		
				(Werkstoff)			
		Datum	Name	(Benennung) G20+ Installationsplan Anschlüsse			
		Bearb. 15.07.20	J. Finnigan				
		Gepr.					
		Norm					
				kraftwerk Wärme und Strom: intelligent und zuverlässig.	(Zeichnungsnummer) SE 0209 - 3		Blatt 6 6 BL
Zust.	Änderung	Datum	Name	(Urspr.)	(Ers.f.)	(Ers.d.)	

A2

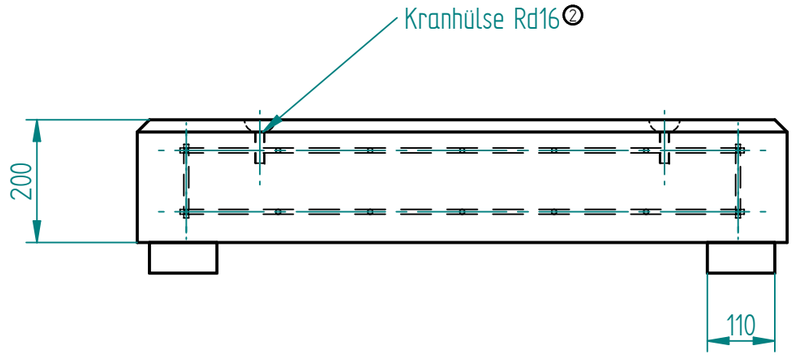

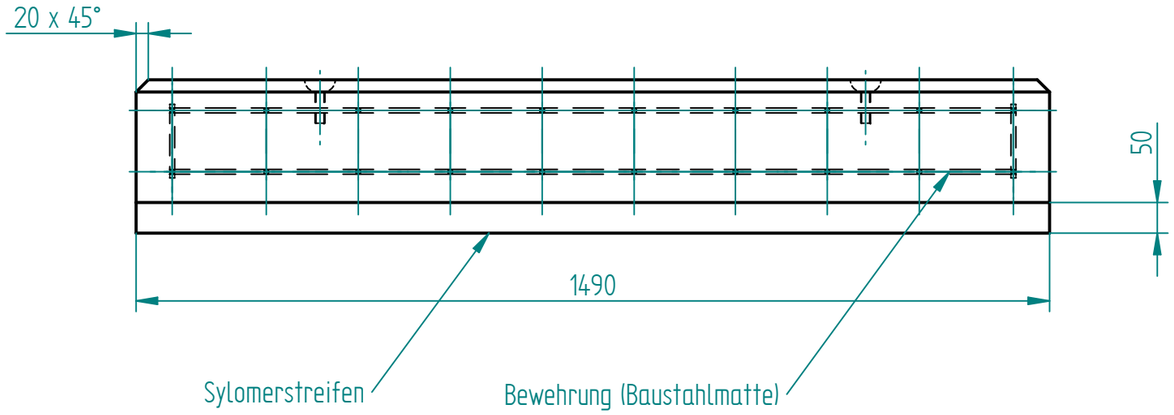

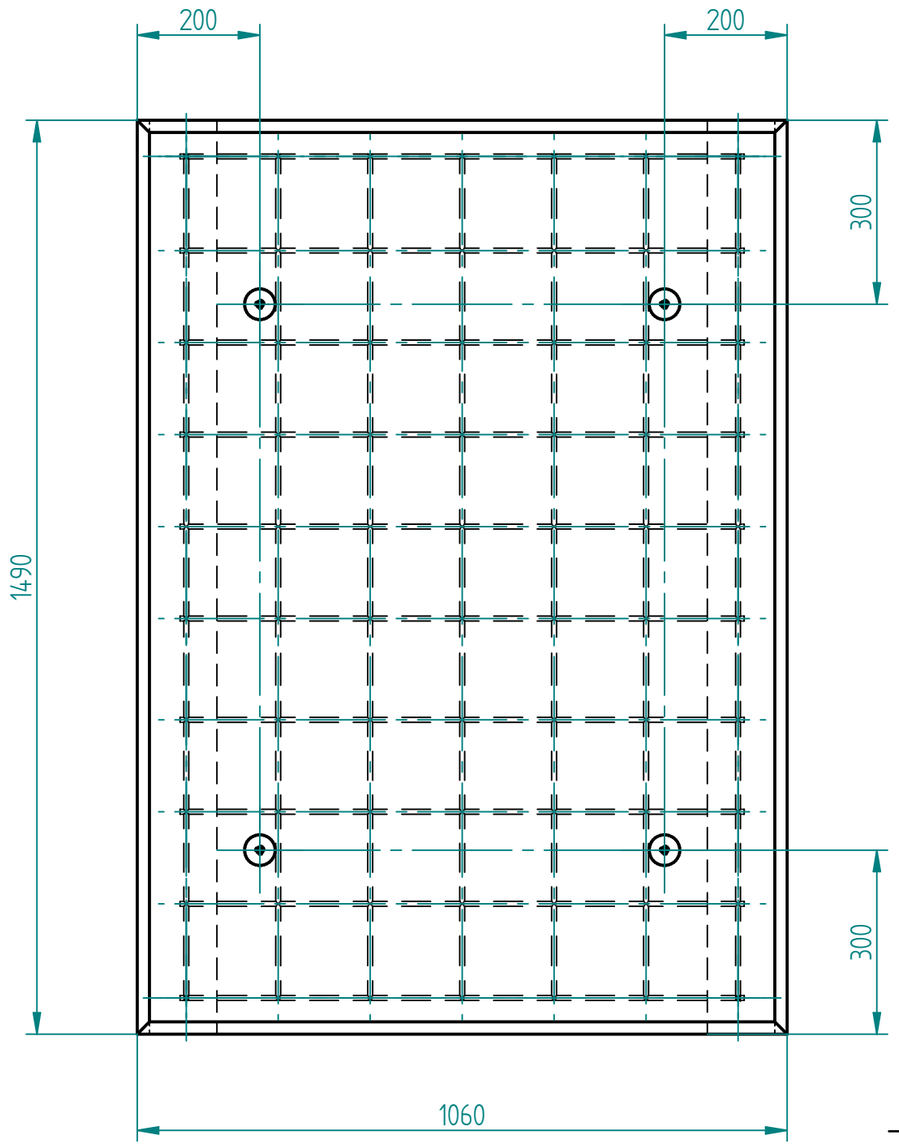

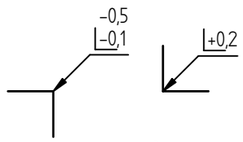

Anmerkungen:

Betongüte mindestens C30/37 (B35).
Gewindeanker für Kranhülsen Rd 16②
Bewehrung: BSt 500M, ϕ mindestens 8,
Maschenweite 150 x 150 (z.B. Q335A).

Nach Fertigstellung des Fundamentes muss es angehoben und vom Untergrund entkoppelt werden. Zur Entkopplung sind 2 Sylomerstreifen (Typ SR 55/50, erhältlich u.a. bei Kraftwerk) unter das Stahlbetonfundament zu legen.

Änderungen nur in CAD!

Oberflächenangaben

v	=	Rz 100
w	=	Rz 25
x	=	Rz 6,3
y	=	Rz 2

Änderungen / Revisionen

Revision	Änderung(en)	Datum	Name
2	Gewinde des Wellenanker auf Rd 16 geändert	27.08.25	Har

(Verwendungsbereich) G16+ / G20+/ G22	(ZuLAbw.) Allgemeintoleranz ISO 2768:1991-mk DIN ISO 13920-B	(Oberfläche) DIN EN ISO 1302:2002	Maßstab 1:10 / Gewicht ca. XX kg
			(Werkstoff) XX / XX

	Datum	Name
Bearb.	27.08.2025	jhartkens
Gepr.	02.09.2025	jfinnigan
Norm		

(Benennung) G16+ / G20+/ G22 Fundament mit Kranhülsen
Fertigungszeichnung

kraftwerk

(Zeichnungsnummer) SE 412-2

Blatt 1 / 1 Bl.

Zust.	Änderung	Datum	Name

(Urspr.) (Ers.f.:) (Ers.d.:) A3

Zeichnungsvorlage Kraftwerk 25-04-10

Jede Art der Vervielfältigung, auch auszugsweise, ist nur mit Genehmigung der Krafwerk Kraft-Wärme-Kopplung GmbH gestattet.