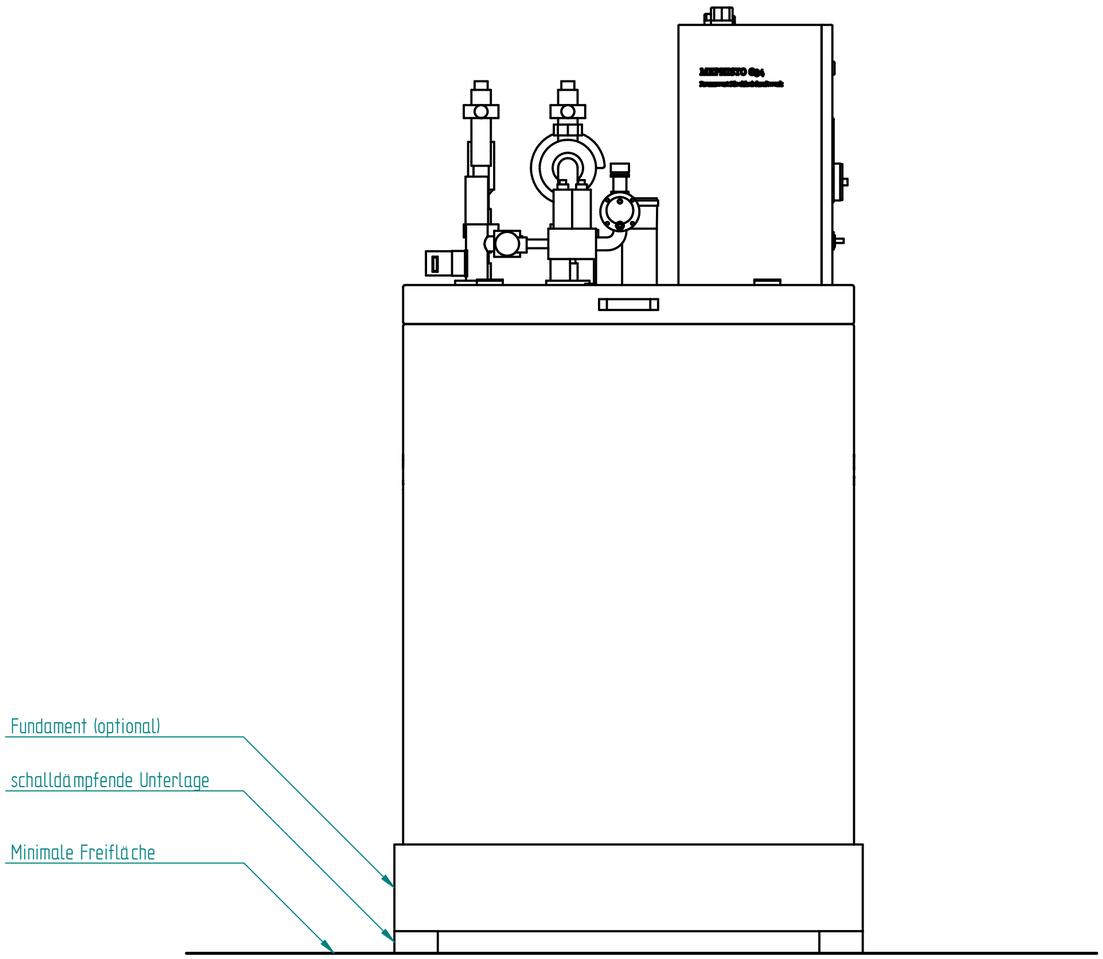

(Verwendungsbereich)				(ZulAbw.) Allgemeintoleranz ISO 2768-mk DIN ISO 13920-B	(Oberfläche)	Maßstab 1:10	Gewicht
						(Werkstoff)	
				Datum	Name	(Benennung) G34 Installationsplan Vorderansicht	
				Bearb. 19.06.2019	v. Neuhoff		
				Gepr.			
				Norm			
				kraftwerk Wärme und Strom: intelligent und zuverlässig.		(Zeichnungsnummer) SE 0210 - 2	Blatt 1 / 6 Bl.
Zust.	Änderung	Datum	Name	(Urspr.)		(Ers.f.)	(Ers.d.)

A2

Minimale freie Raumhöhe über der gesamten Wartungsfreifläche: 2,00 m.
Empfohlene freie Raumhöhe bei Nutzung des Fundaments: 2,55 m.
Abweichungen der geforderten Maße sind vor der BHKW – Installation abzusprechen.

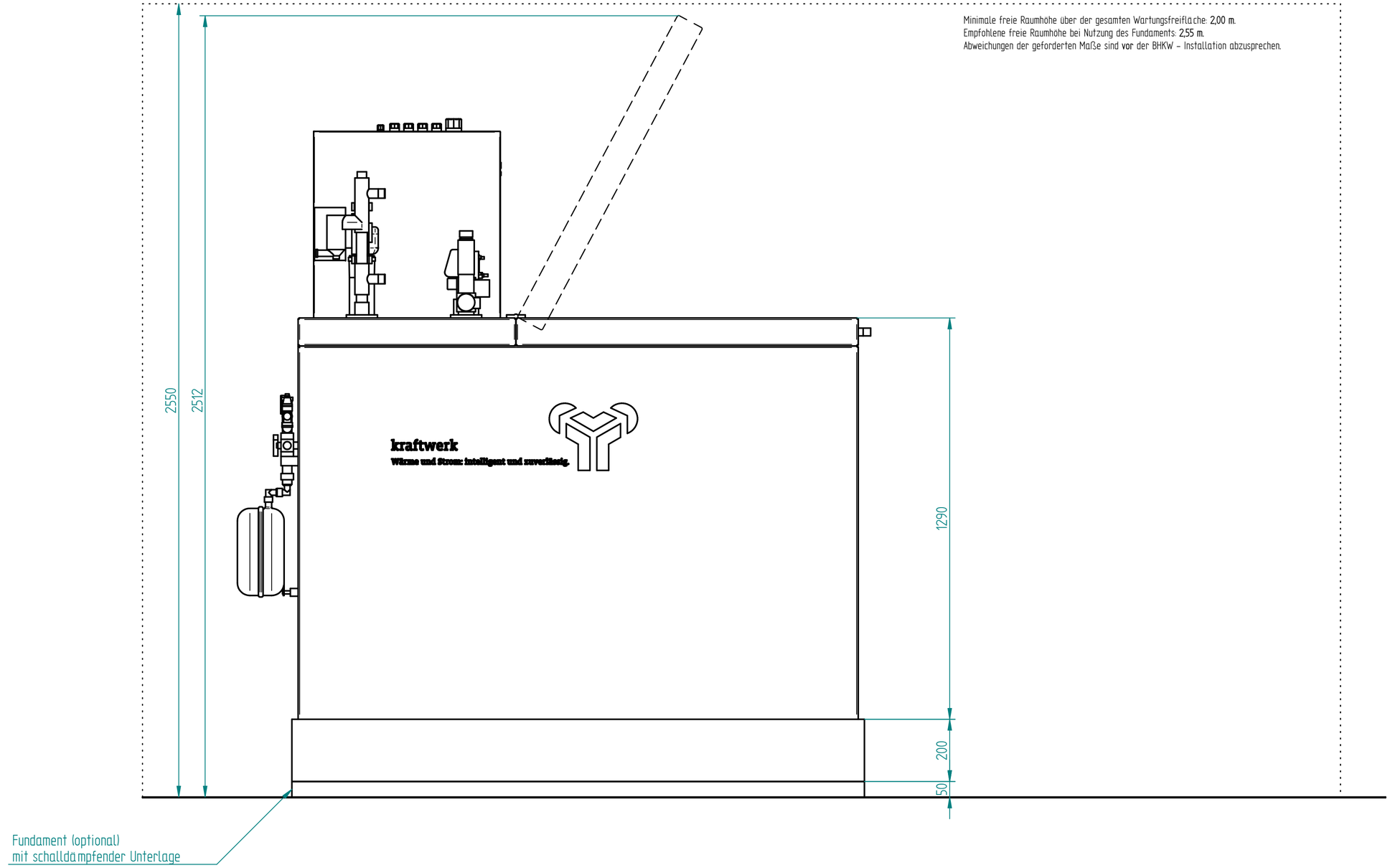

(Verwendungsbereich)			(Zul.Abw.) Allgemeintoleranz ISO 2768-mk DIN ISO 13920-B		(Oberfläche)	Maßstab 1:10	Gewicht
						(Werkstoff)	
				Datum	Name	(Benennung) G34 Installationsplan Seitenteil links	
			Bearb.	19.06.2019	v. Neuhoff		
			Gepr.				
			Norm				
Zust.	Änderung	Datum	Name	(Urspr.)		(Ers.f.)	(Ers.d.)

kraftwerk
Wärme und Strom: intelligent und zuverlässig.

(Zeichnungsnummer) SE 0210 – 2

Blatt 2
6 Bl.

A2

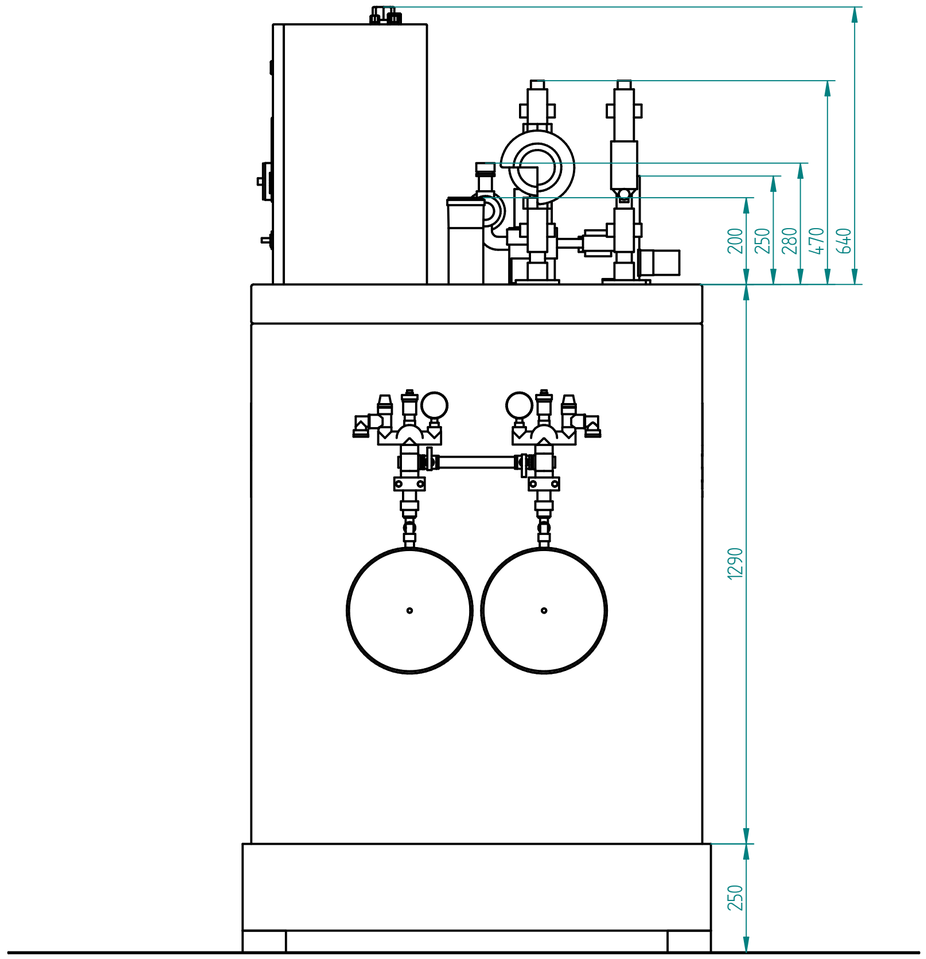
200
250
280
470
640
1290
250

| | | |

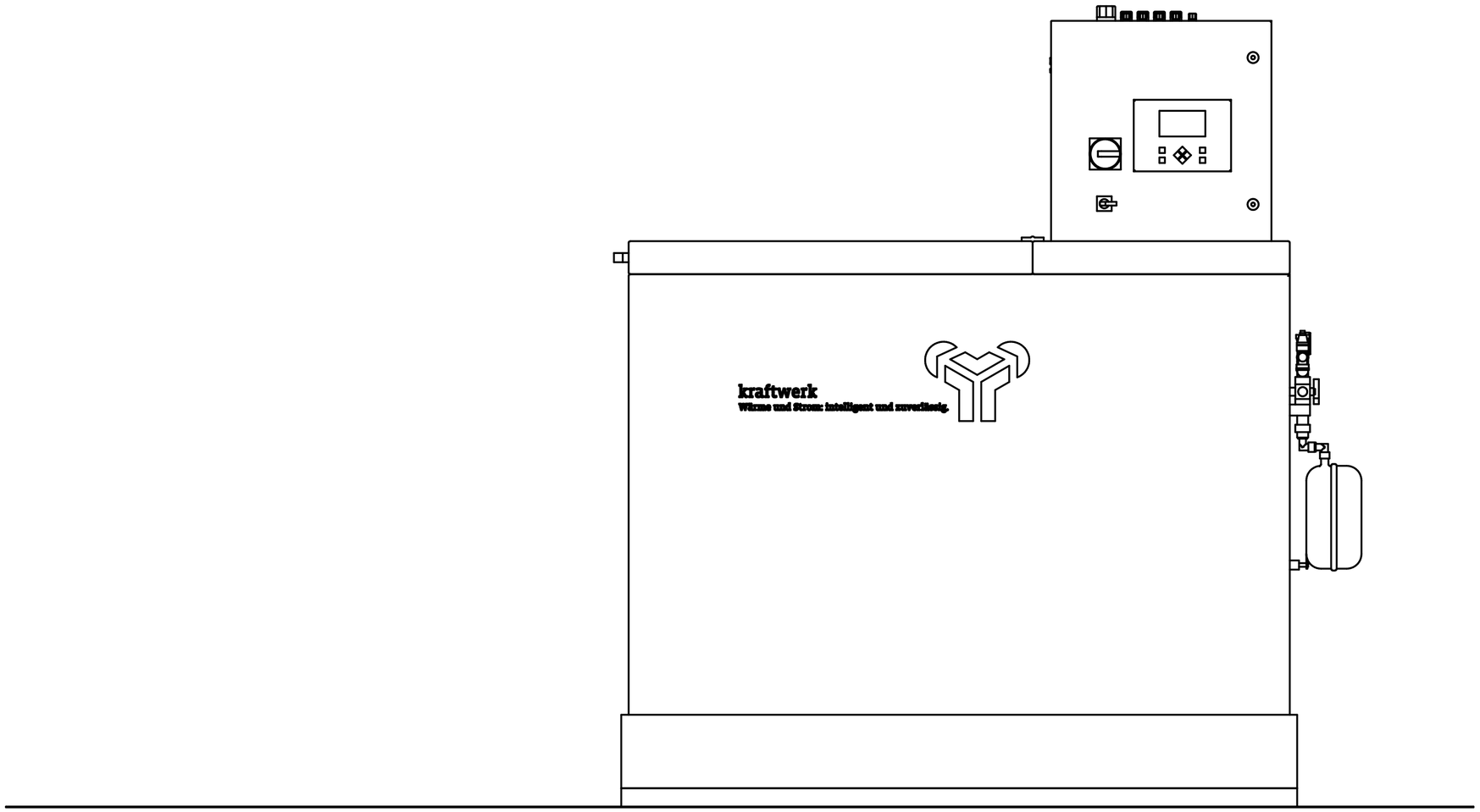

(Verwendungsbereich)				(Zul.Abw.) Allgemeintoleranz ISO 2768-mk DIN ISO 13920-B	(Oberfläche)	Maßstab 1:10	Gewicht
						(Werkstoff)	
					Datum	Name	(Benennung) G34 Installationsplan Seitenansicht rechts
				Bearb.	19.06.2019	v. Neuhoff	
				Gepr.			
				Norm			
				kraftwerk Wärme und Strom: intelligent und zuverlässig.		(Zeichnungsnummer) SE 0210 - 2	Blatt 4 / 6 Bl.
Zust.	Änderung	Datum	Name	(Urspr.)		(Ers.f.:)	(Ers.d.:)

A2

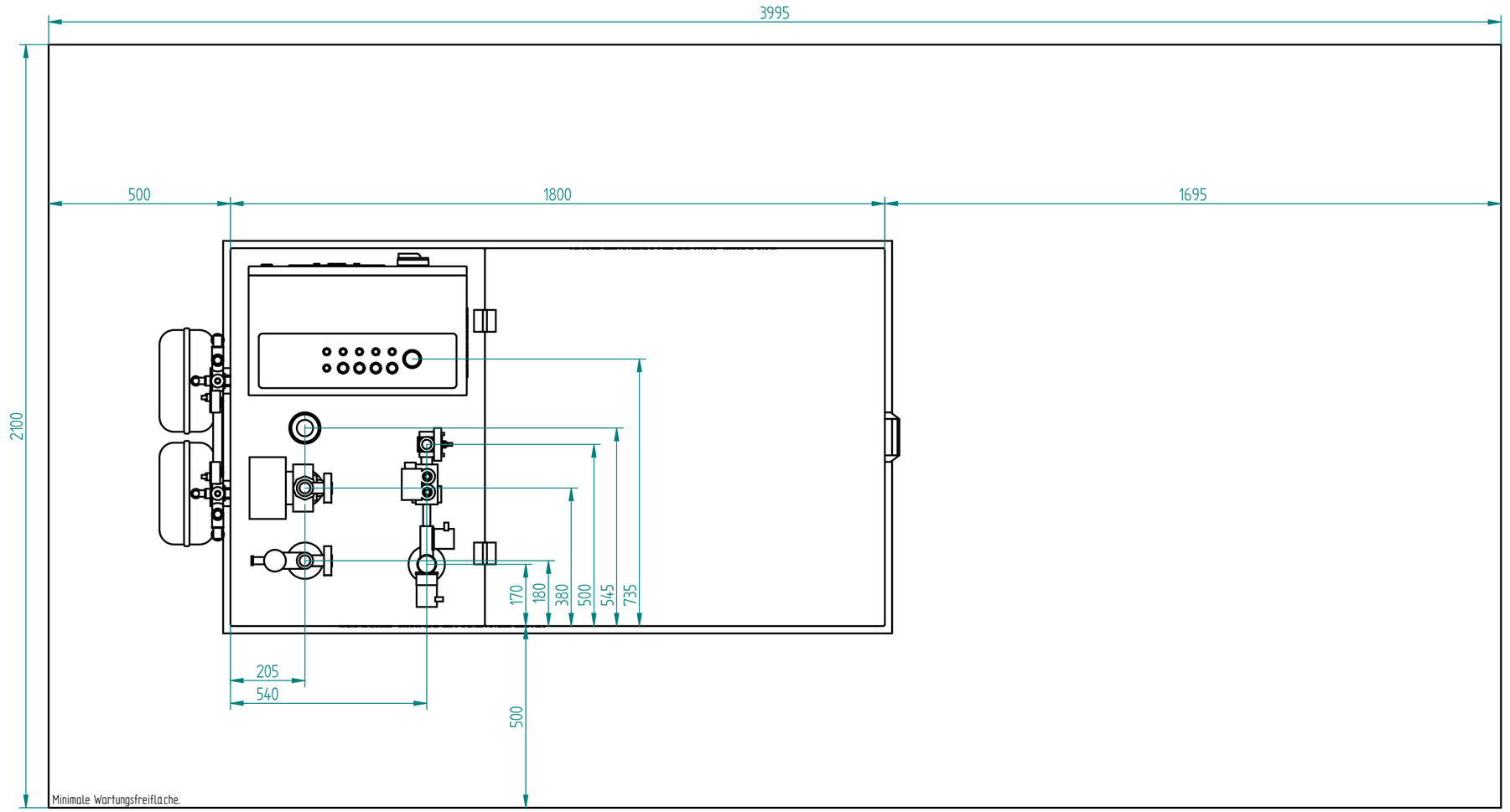

(Verwendungsbereich)		(Zul.Abw.) Allgemeintoleranz ISO 2768-mk DIN ISO 13920-B	(Oberfläche)	Maßstab 1:10	Gewicht	
				(Werkstoff)		
		Datum	Name	(Benennung) G34 Installationsplan Draufsicht		
		Bearb. 19.06.2019	v. Neuhoff			
		Gepr.				
		Norm				
		kraftwerk Wärme und Strom: intelligent und zuverlässig.		(Zeichnungsnummer) SE 0210 - 2	Blatt 5	
Zust.	Änderung	Datum	Name	(Urspr.)	(Ers.f.)	(Ers.d.)

6 Bl.

A2

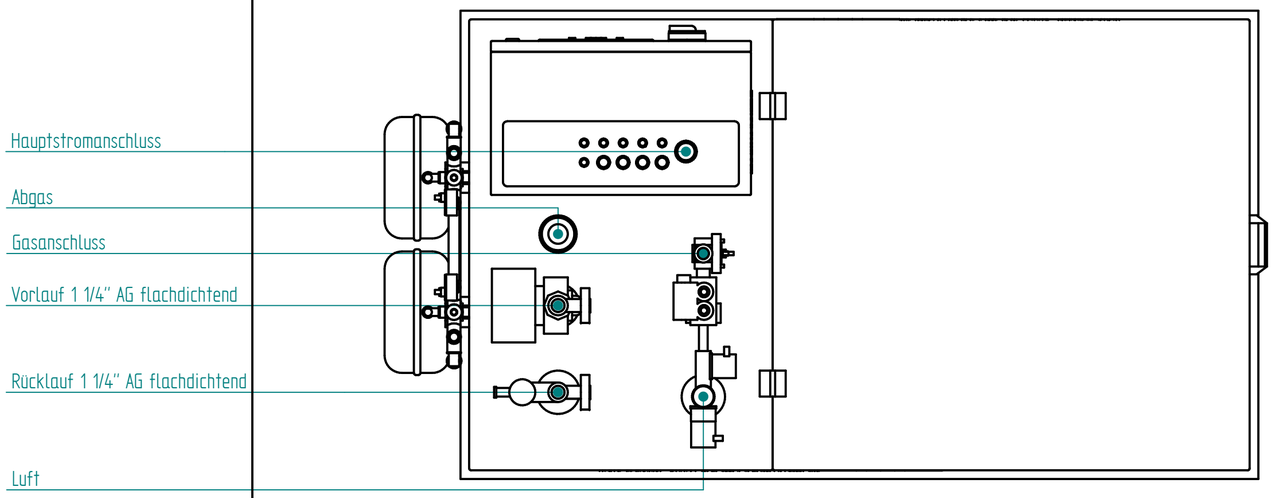

(Verwendungsbereich)				(Zul.Abw.) Allgemeintoleranz ISO 2768-mk DIN ISO 13920-B	(Oberfläche)	Maßstab 1:10	Gewicht
						(Werkstoff)	
					Datum	Name	(Benennung) G34 Installationsplan Anschlüsse
				Bearb.	19.06.2019	v. Neuhoff	
				Gepr.			
				Norm			
				kraftwerk Wärme und Strom: intelligent und zuverlässig.		(Zeichnungsnummer) SE 0210 - 2	Blatt 6 / 6 BL
Zust.	Änderung	Datum	Name	(Urspr.)		(Ers.f.)	(Ers.d.)

A2

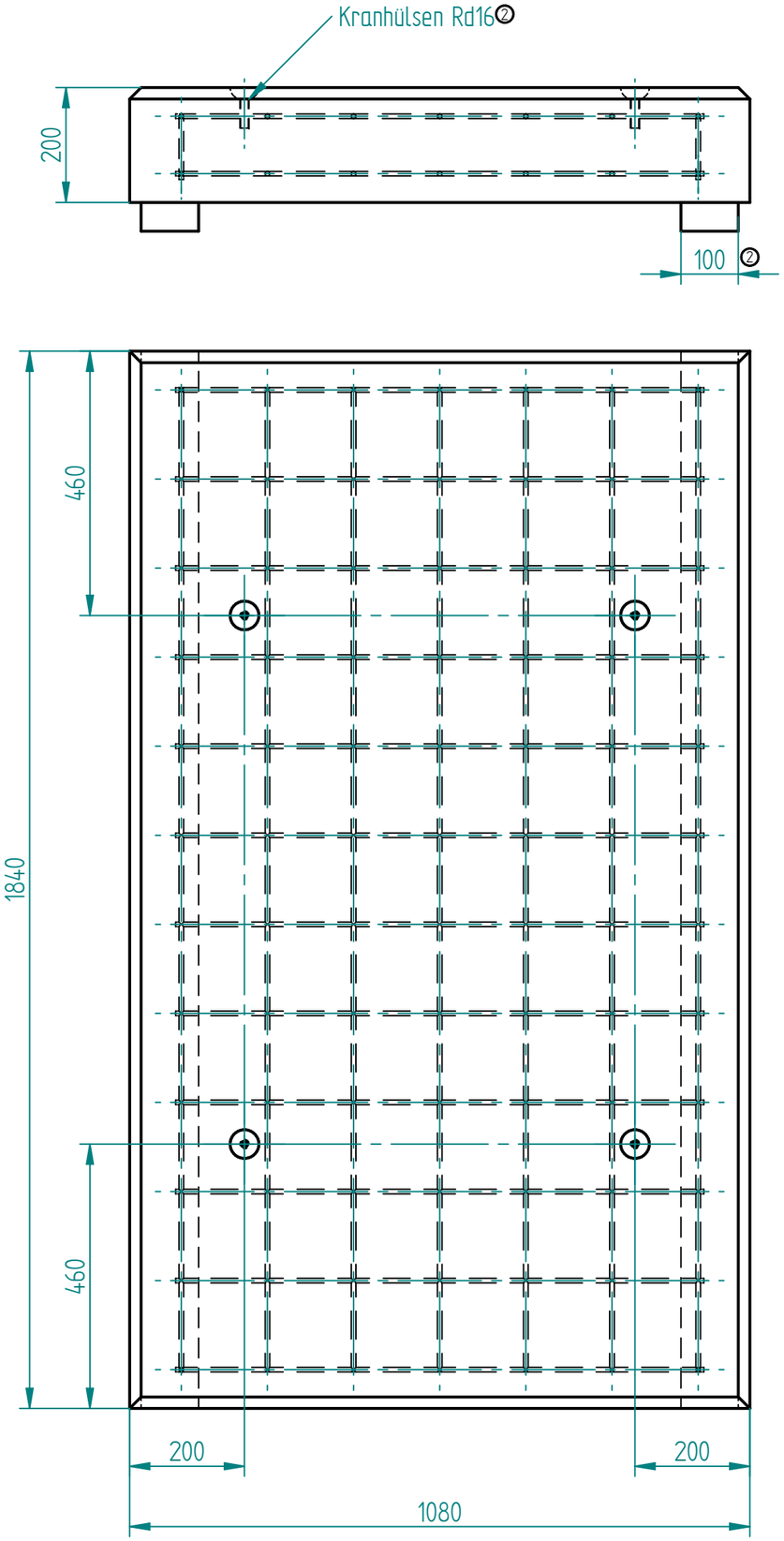

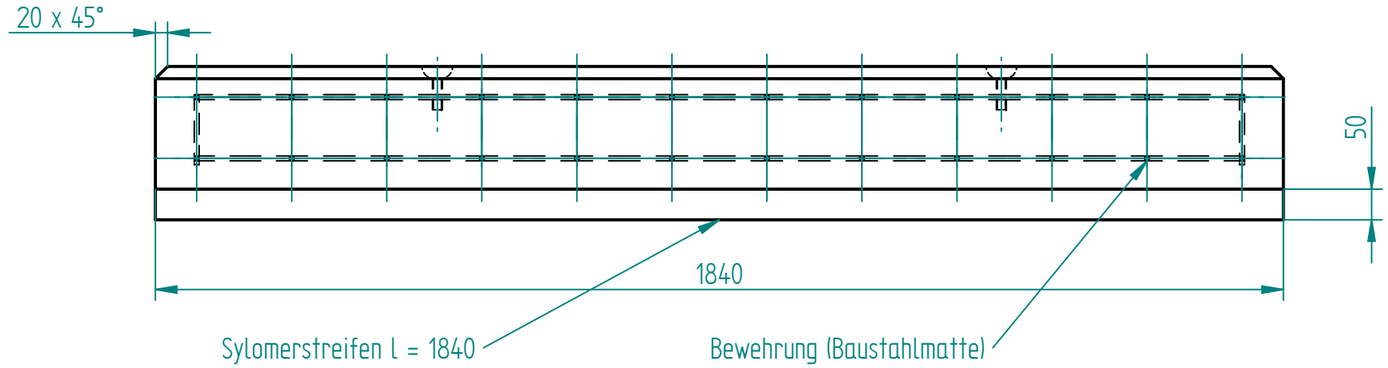

Anmerkungen::

Betongüte mindestens C30/37 (B35).
Gewindeanker für Kranhülsen Rd 16②
Bewehrung: BSt 500M, ϕ mindestens 8,
Maschenweite 150 x 150 (z.B. Q335A).

Nach Fertigstellung des Fundamentes muss es angehoben und vom Untergrund entkoppelt werden. Zur Entkopplung sind 2 Sylomerstreifen (Typ SR 110/50, erhältlich u.a. bei Kraftwerk) unter das Stahlbetonfundament zu legen.

Änderungen / Revisionen			
Revision	Änderung(en)	Datum	Name
2	Gewinde des Wellenanker auf Rd 16 geändert	26.08.25	Har
2	Sylomerbreite auf 100 mm geändert	26.08.25	Har

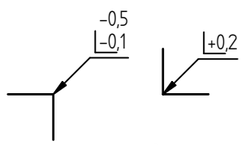

Änderungen nur in CAD!

Oberflächenangaben

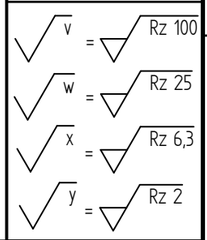

(Verwendungsbereich) G34

(Zul.Abw.) Allgemeintoleranz ISO 2768:1991-mk DIN ISO 13920-B

(Oberfläche) DIN EN ISO 1302:2002

Maßstab 1:10 | Gewicht ca. XX kg

(Werkstoff) XX / XX

Zust.	Änderung	Datum	Name
②	Siehe Blatt 1	26.08.25	Har

	Datum	Name
Bearb.	26.08.2025	jhartkens
Gepr.	02.09.2025	jfinnigan
Norm		

(Benennung) G34 Fundament mit Kranhülsen
Fertigungszeichnung

kraftwerk

(Zeichnungsnummer) SE 409-2

Blatt 1 | 1 Bl.

(Urspr.) (Ers.f.:) (Ers.d.:)

Zeichnungsvorlage Kraftwerk 25-04-10

Jede Art der Vervielfaltigung, auch auszugsweise, ist nur mit Genehmigung der Krafwerk Kraft-Wärme-Kopplung GmbH gestattet.