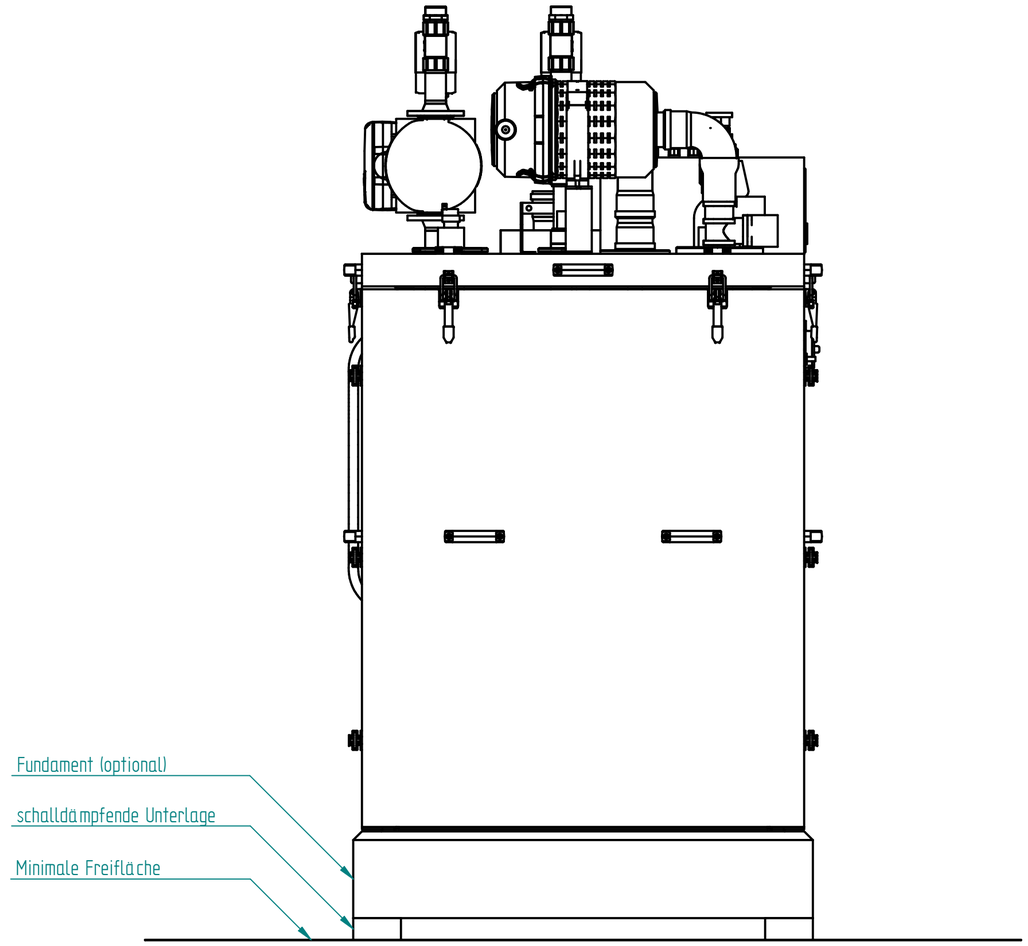

(Verwendungsbereich)		(Zul.Abw.) Allgemeintoleranz ISO 2768-mk DIN ISO 13920-B	(Oberfläche)	Maßstab 1:10	Gewicht	
				(Werkstoff)		
		Datum	Name	(Benennung) G50 Installationsplan Vorderansicht		
		Bearb.	24.04.19	v. Neuhoff		
		Gepr.				
		Norm				
				(Zeichnungsnummer) SE 0055 - 3	Blatt 1 6 BL	
Zust.	Änderung	Datum	Name	(Urspr.)	(Ers.f.)	(Ers.d.)

kraftwerk
Wärme und Strom: intelligent und zuverlässig.

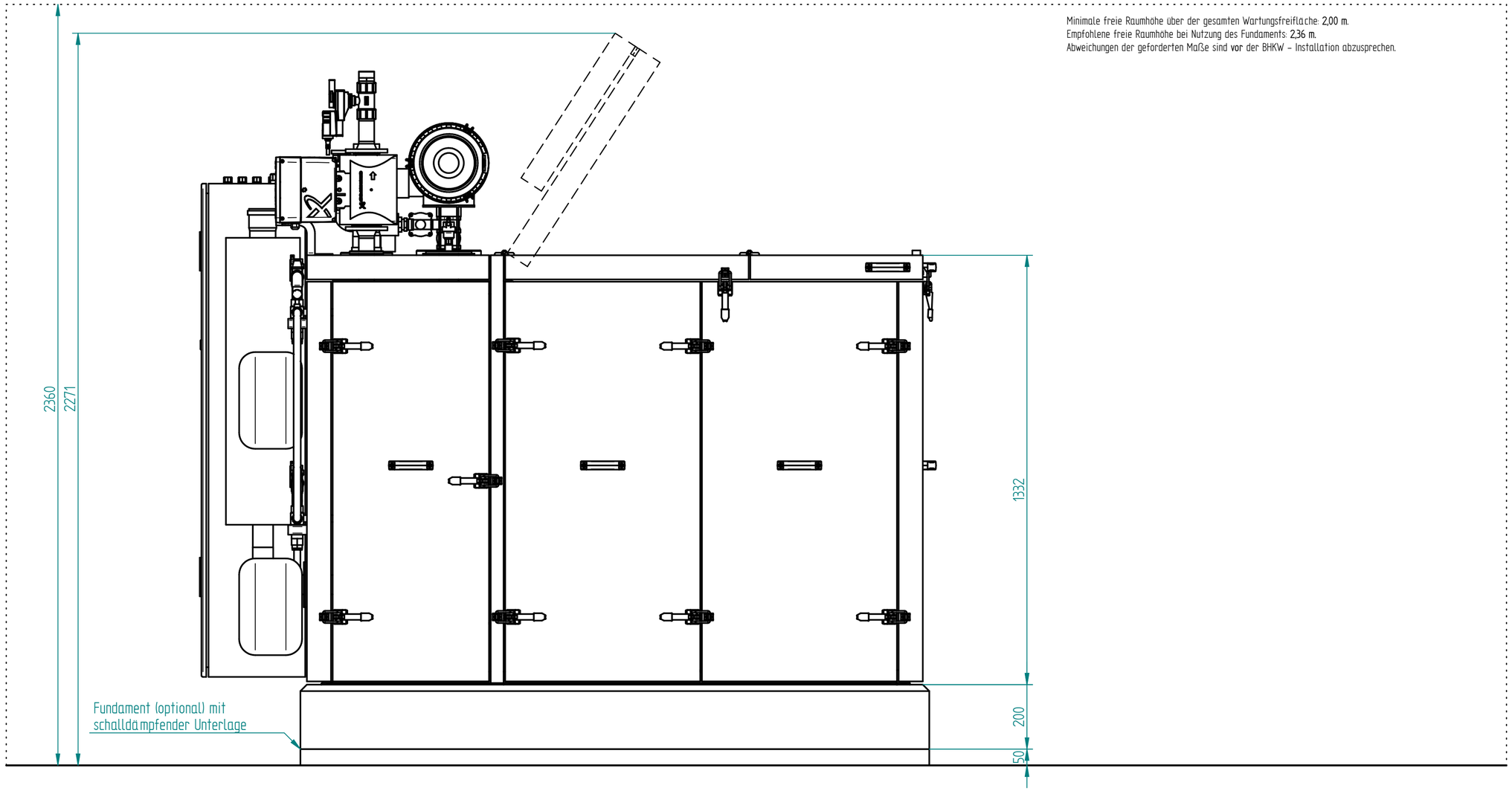

Minimale freie Raumhöhe über der gesamten Wartungsfreifläche: 2,00 m.
Empfohlene freie Raumhöhe bei Nutzung des Fundaments: 2,36 m.
Abweichungen der geforderten Maße sind vor der BHKW – Installation abzusprechen.

(Verwendungsbereich)			(Zul.Abw.) Allgemeintoleranz ISO 2768-mk DIN ISO 13920-B		(Oberfläche)	Maßstab 1:10	Gewicht
						(Werkstoff)	
				Datum	Name	(Benennung) G50 Installationsplan Seitenansicht Links	
			Bearb.	24.04.19	v. Neuhoff		
			Gepr.				
			Norm				
Zust.	Änderung	Datum	Name	(Urspr.)		(Ers.f.)	(Ers.d.)

kraftwerk
Wärme und Strom: intelligent und zuverlässig

(Zeichnungsnummer) SE 0055 - 3

Blatt 2
6 Bl.

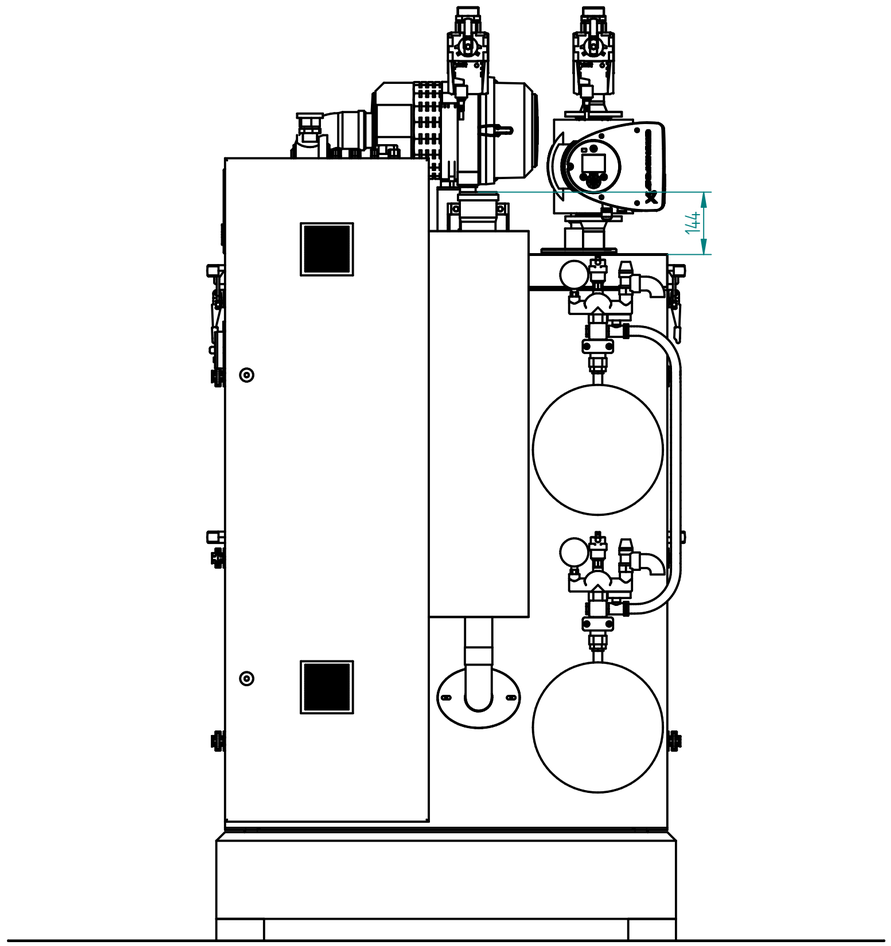

(Verwendungsbereich)				(Zul.Abw.) Allgemeintoleranz ISO 2768-mk DIN ISO 13920-B		(Oberfläche)	Maßstab 1:10 / Gewicht
							(Werkstoff)
					Datum	Name	(Benennung) G50 Installationsplan Rückansicht
				Bearb.	24.04.19	v. Neuhoff	
				Gepr.			
				Norm			
							(Zeichnungsnummer) SE 0055 - 3
Zust.	Änderung	Datum	Name	(Urspr.)			(Ers.f.) / (Ers.d.)

kraftwerk
Wärme und Strom: intelligent und zuverlässig.

Blatt 3 / 6 Bl.

A2

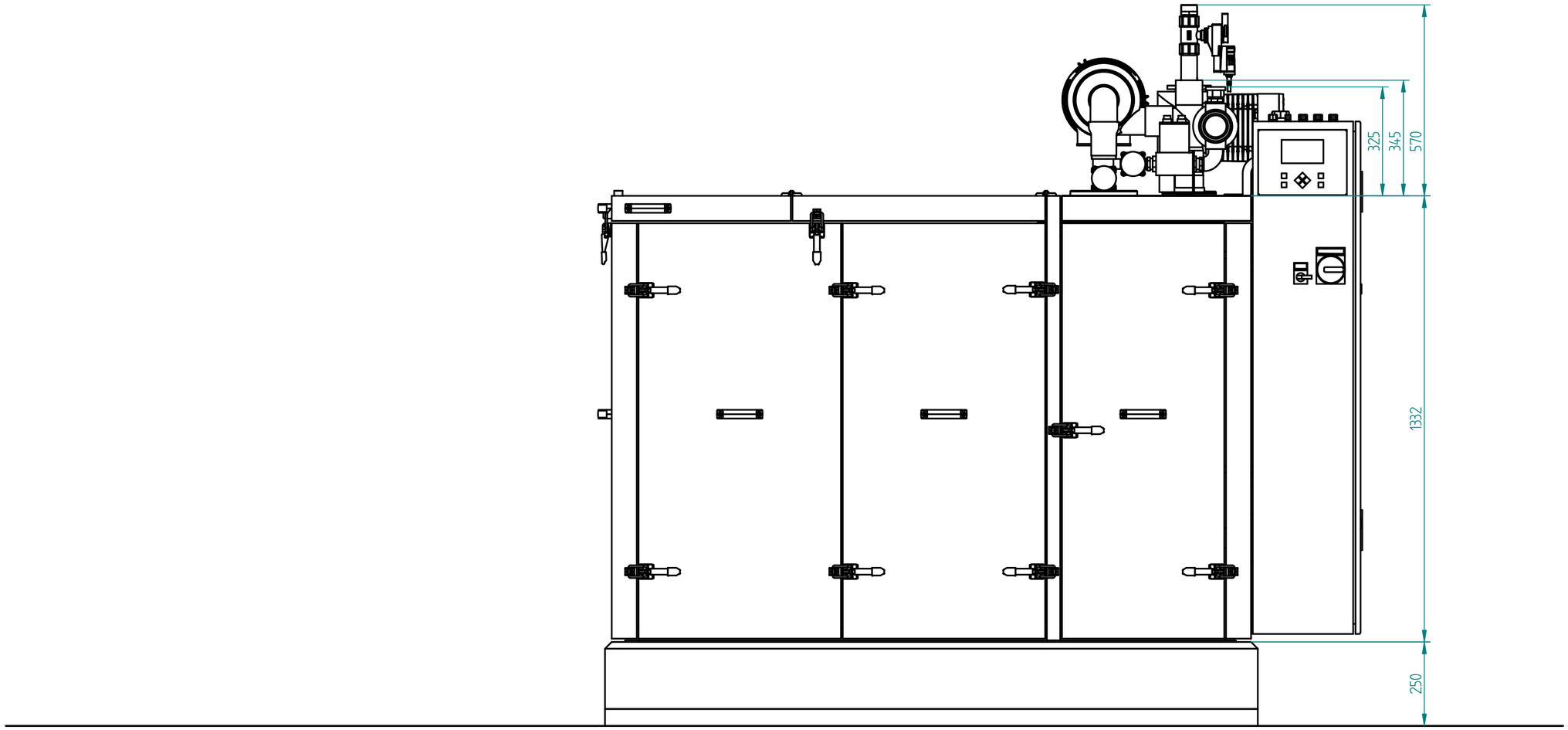
325
345
570
1332
250

| | | |

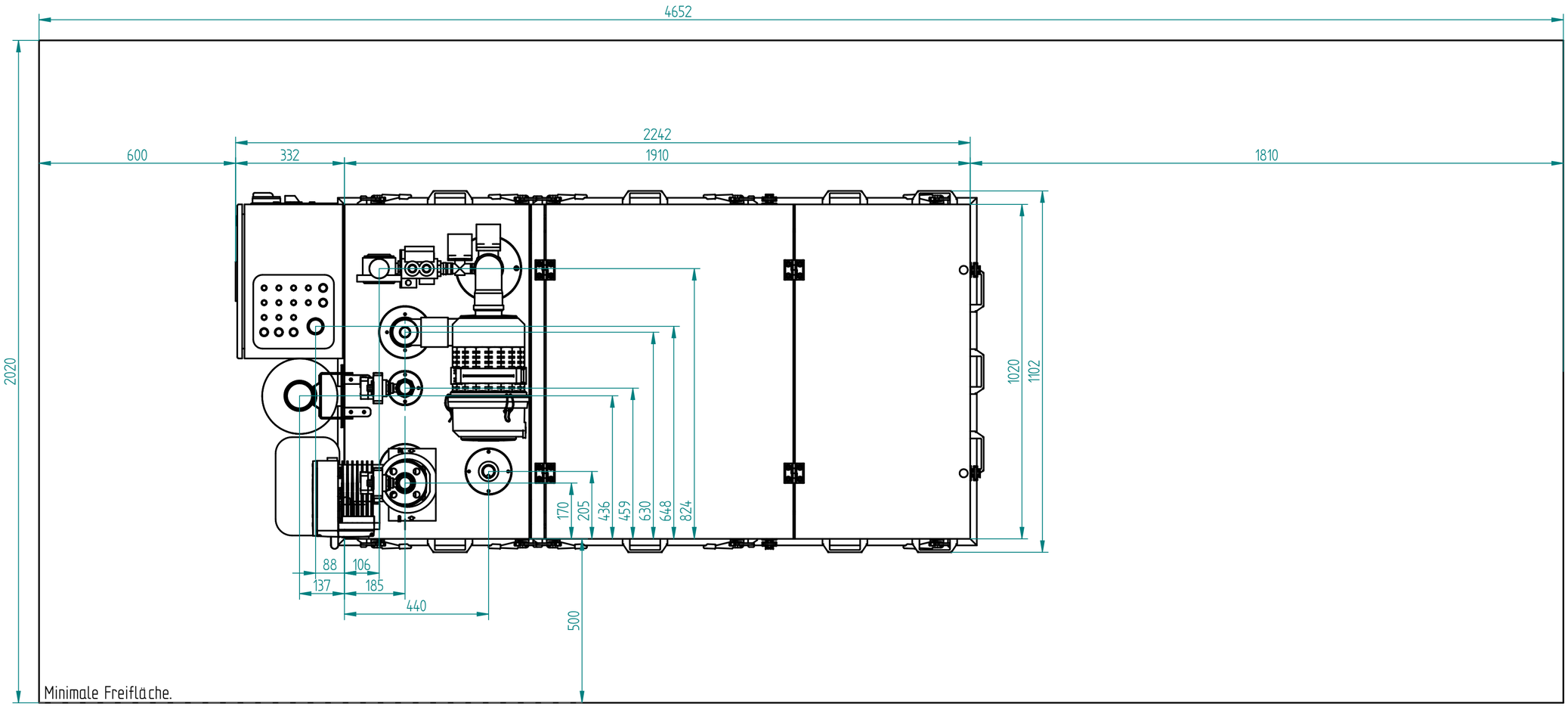
4652
2242
600
332
1910
1810
2020
1020
1102
170
205
436
459
630
648
824
88
106
137
185
440
500
Minimale Freifläche.

| | | |

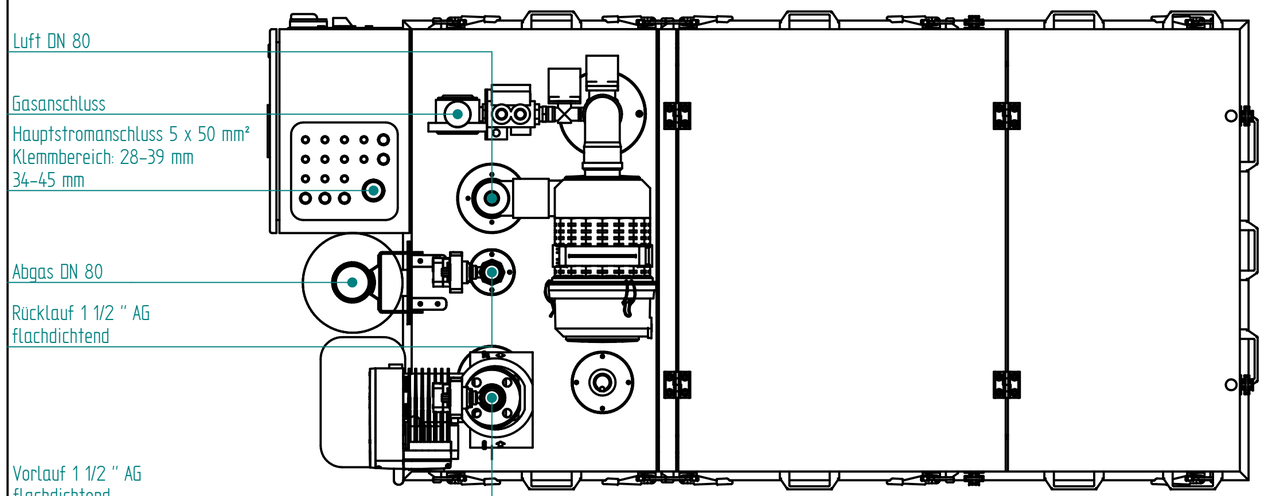

(Verwendungsbereich)				(Zul.Abw.) Allgemeintoleranz ISO 2768-mk DIN ISO 13920-B	(Oberfläche)	Maßstab 1:10	Gewicht
						(Werkstoff)	
					Datum	Name	(Benennung) G50 Installationsplan Anschlüsse
				Bearb.	24.04.19	v. Neuhoff	
				Gepr.			
				Norm			
				kraftwerk Wärme und Strom: intelligent und zuverlässig.		(Zeichnungsnummer) SE 0055 - 3	Blatt 6 / 6 Bl.
Zust.	Änderung	Datum	Name	(Urspr.)		(Ers.f.)	(Ers.d.)

A2

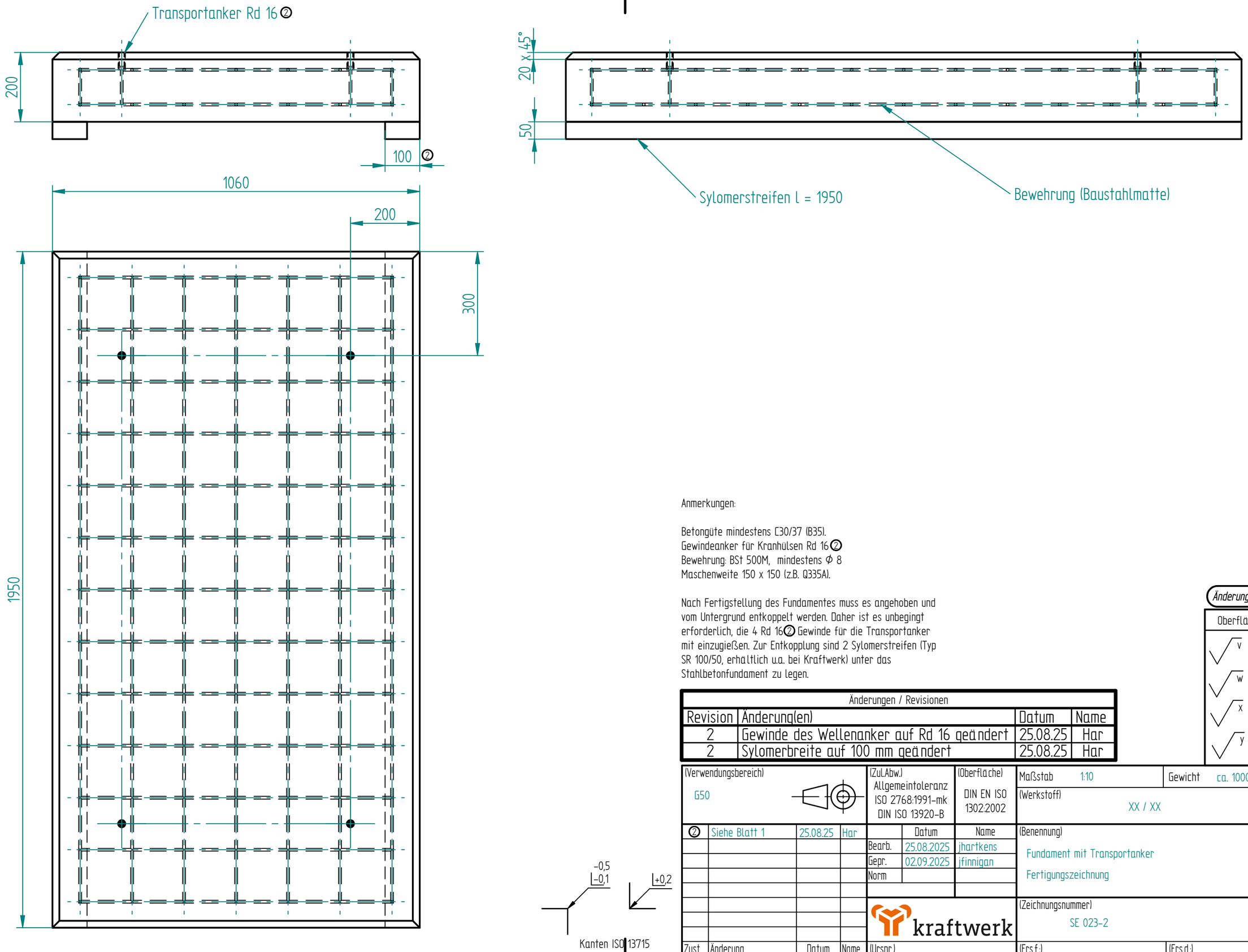

Anmerkungen:

Betongüte mindestens C30/37 (B35).
Gewindeanker für Kranhülsen Rd 16 ②
Bewehrung: BSt 500M, mindestens Φ 8
Maschenweite 150 x 150 (z.B. Q335A).

Nach Fertigstellung des Fundamentes muss es angehoben und vom Untergrund entkoppelt werden. Daher ist es unbegingt erforderlich, die 4 Rd 16 ② Gewinde für die Transportanker mit einzugießen. Zur Entkopplung sind 2 Sylomerstreifen (Typ SR 100/50, erhältlich u.a. bei Kraftwerk) unter das Stahlbetonfundament zu legen.

Änderungen nur in CAD!

Oberflächenangaben

v	=	Rz 100
w	=	Rz 25
x	=	Rz 6,3
y	=	Rz 2

Änderungen / Revisionen

Revision	Änderung(en)	Datum	Name
2	Gewinde des Wellenanker auf Rd 16 geändert	25.08.25	Har
2	Sylomerbreite auf 100 mm geändert	25.08.25	Har

(Verwendungsbereich) G50

(ZuLAbw.) Allgemeintoleranz ISO 2768:1991-mk DIN ISO 13920-B

(Oberfläche) DIN EN ISO 1302:2002

Maßstab 1:10 | Gewicht ca. 1000 kg

(Werkstoff) XX / XX

Zust.	Änderung	Datum	Name
②	Siehe Blatt 1	25.08.25	Har

	Datum	Name
Bearb.	25.08.2025	jhartkens
Gepr.	02.09.2025	jfinnigan
Norm		

(Urspr.)

(Benennung)
Fundament mit Transportanker
Fertigungszeichnung

(Zeichnungsnummer) SE 023-2

Blatt 1 | 1 Bl.

(Ers.f.:) (Ers.d.:)

-0,5 -0,1 | +0,2

Kanten ISO 13715

Zeichnungsvorlage Kraftwerk 25-04-10

Jede Art der Vervielfältigung, auch auszugsweise, ist nur mit Genehmigung der Krafwerk Kraft-Wärme-Kopplung GmbH gestattet.