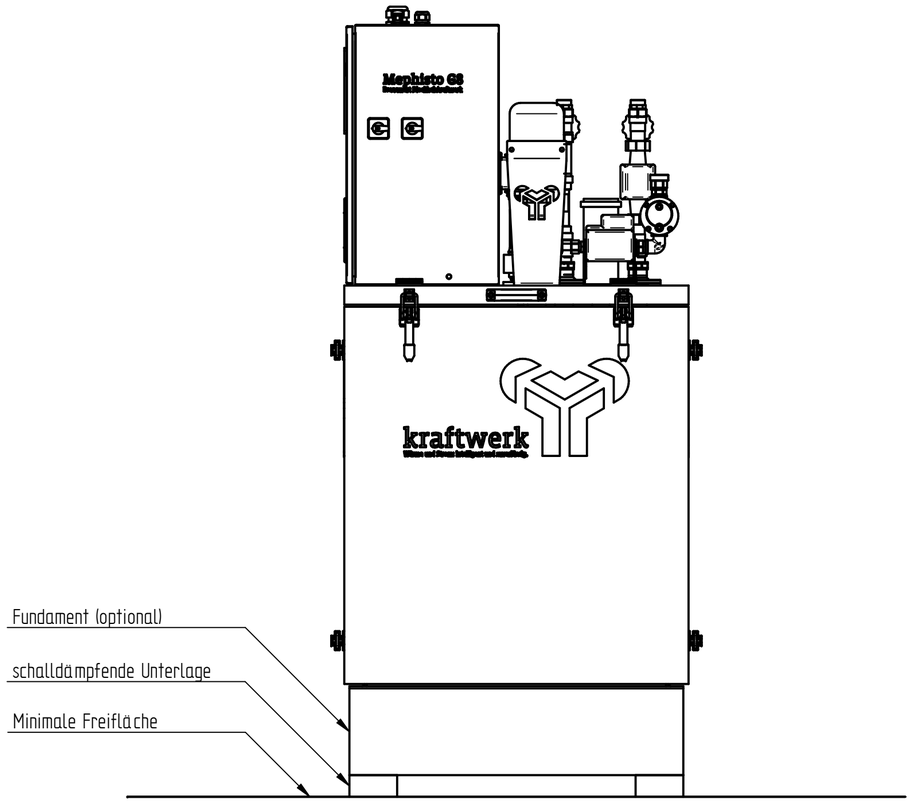

Oberflächenangaben

v	=	Rz 100
w	=	Rz 25
x	=	Rz 6,3
y	=	Rz 2

Änderungen nur in CAD!

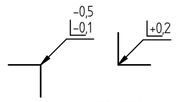

Kanten ISO 13715

(Verwendungsbereich) G8	(ZulAbw.) Allgemeintoleranz ISO 2768:1991-mk DIN ISO 13920-B	(Oberfläche) DIN EN ISO 1302:2002	Maßstab 1:10 / Gewicht ca. XX kg
			(Werkstoff) XX / XX
	Datum	Name	(Benennung)
Bearb.	01.09.2025	jhartkens	G8 Installationsplan
Gepr.	02.09.2025	jfinnigan	Vorderansicht
Norm			
kraftwerk			(Zeichnungsnummer) SE 0146-4 / Blatt 1 / 6 Bl.
Zust. / Änderung / Datum / Name	(Urspr.)		(Ers.f.) / (Ers.d.)

A2

Zeichnungsvorlage Kraftwerk 25-04-10
Jede Art der Vervielfältigung, auch auszugsweise, ist nur mit Genehmigung der Krafwerk Kraft-Wärme-Kopplung GmbH gestattet.

Minimale freie Raumhöhe über der gesamten Wartungsfreifläche: 2,00 m.
Empfohlene freie Raumhöhe bei Nutzung des Fundaments: 2,10 m.
Abweichungen der geforderten Maße sind vor der BHKW – Installation abzusprechen.

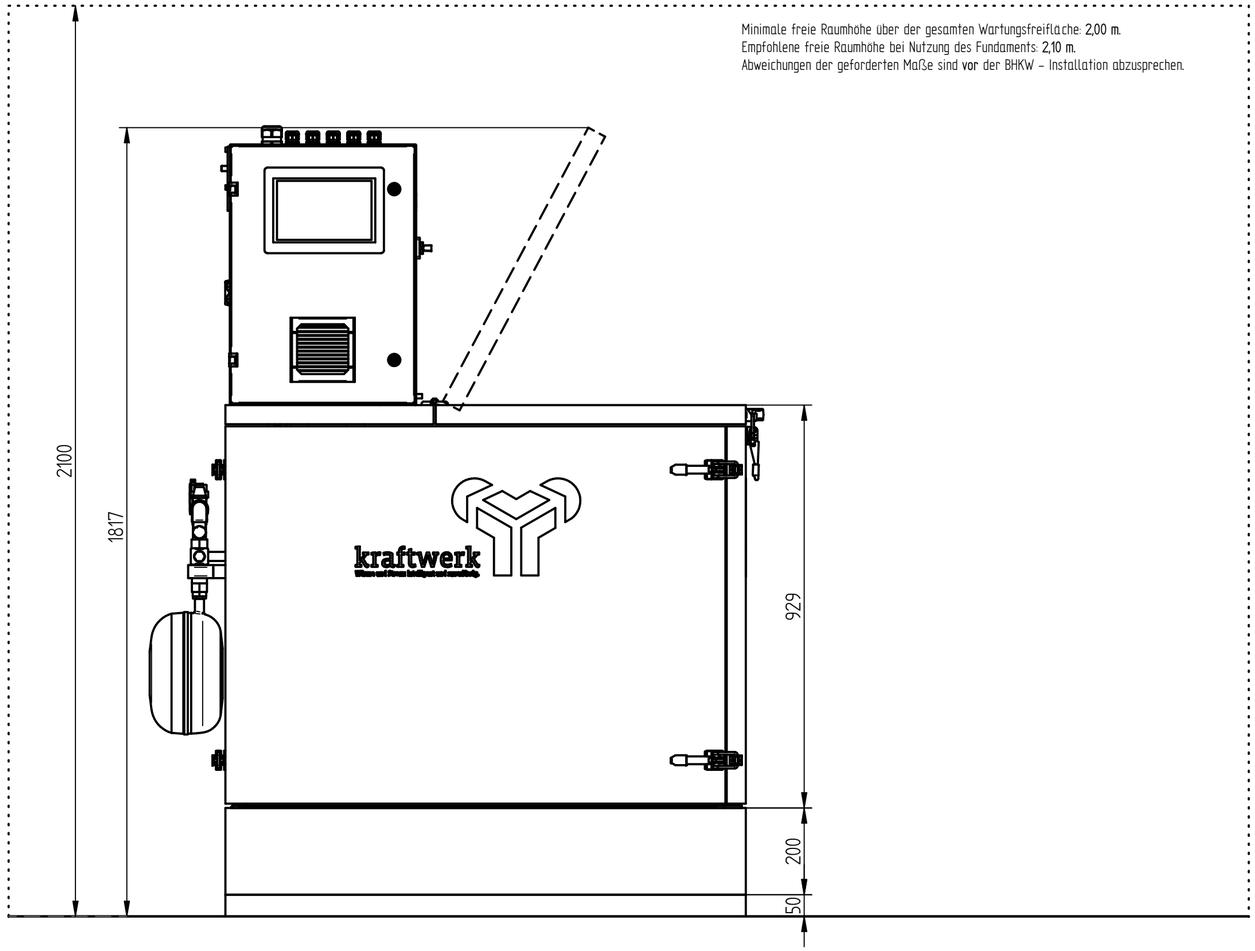

Oberflächenangaben

v	Rz 100
w	Rz 25
x	Rz 6,3
y	Rz 2

Änderungen nur in CAD!

(Verwendungsbereich)	(Zul.Abw.)	(Oberfläche)	Maßstab	Gewicht
G8	Allgemeintoleranz ISO 2768:1991-mk DIN ISO 13920-B	DIN EN ISO 1302:2002	1:10	ca. XX kg
			(Werkstoff) XX / XX	

	Datum	Name
Bearb.	01.09.2025	jhartkens
Gepr.	02.09.2025	jfinnigan
Norm		

(Benennung)
G8 Installationsplan
Seitenansicht links

(Zeichnungsnummer) SE 0146-4

Blatt 2 von 6 Bl.

Zust.	Änderung	Datum	Name

(Urspr.) (Ers.f.) (Ers.d.)

kraftwerk

Kanten ISO 13715

Zeichnungsvorlage Kraftwerk 25-04-10
Jede Art der Vervielfältigung, auch auszugsweise, ist nur mit Genehmigung der Krafwerk Kraft-Wärme-Kopplung GmbH gestattet.

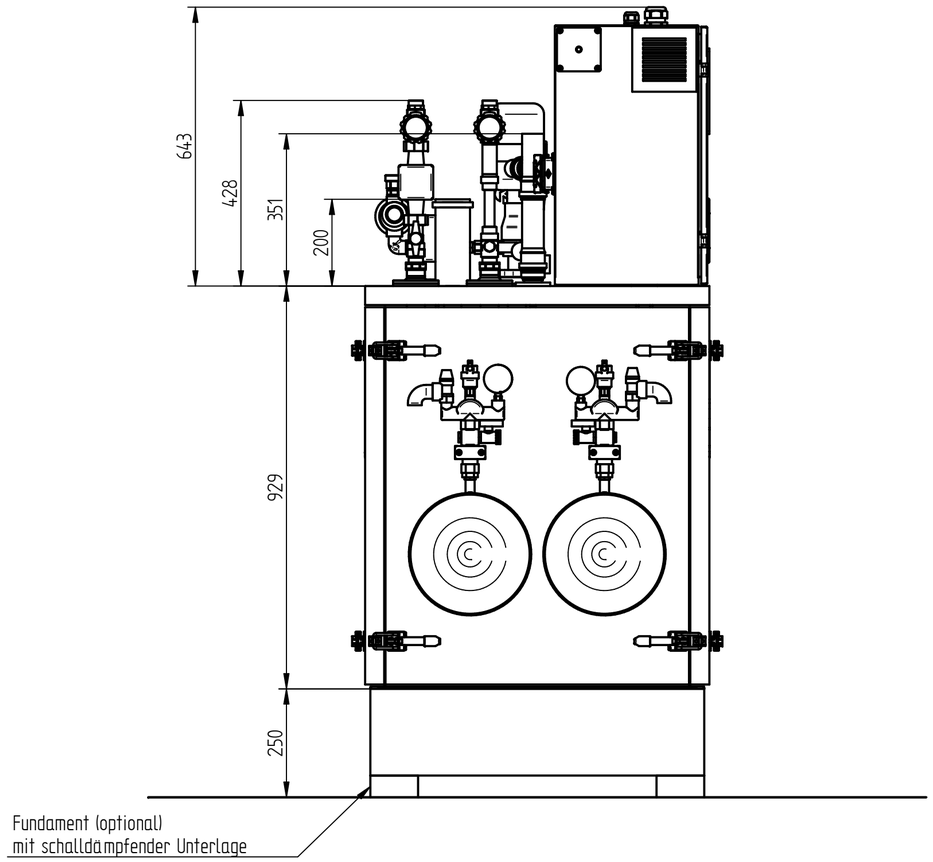

Oberflächenangaben

v = Rz 100
w = Rz 25
x = Rz 6,3
y = Rz 2

Änderungen nur in CAD!

-0,5
-0,1
+0,2
Kanten ISO 13715

| | | |

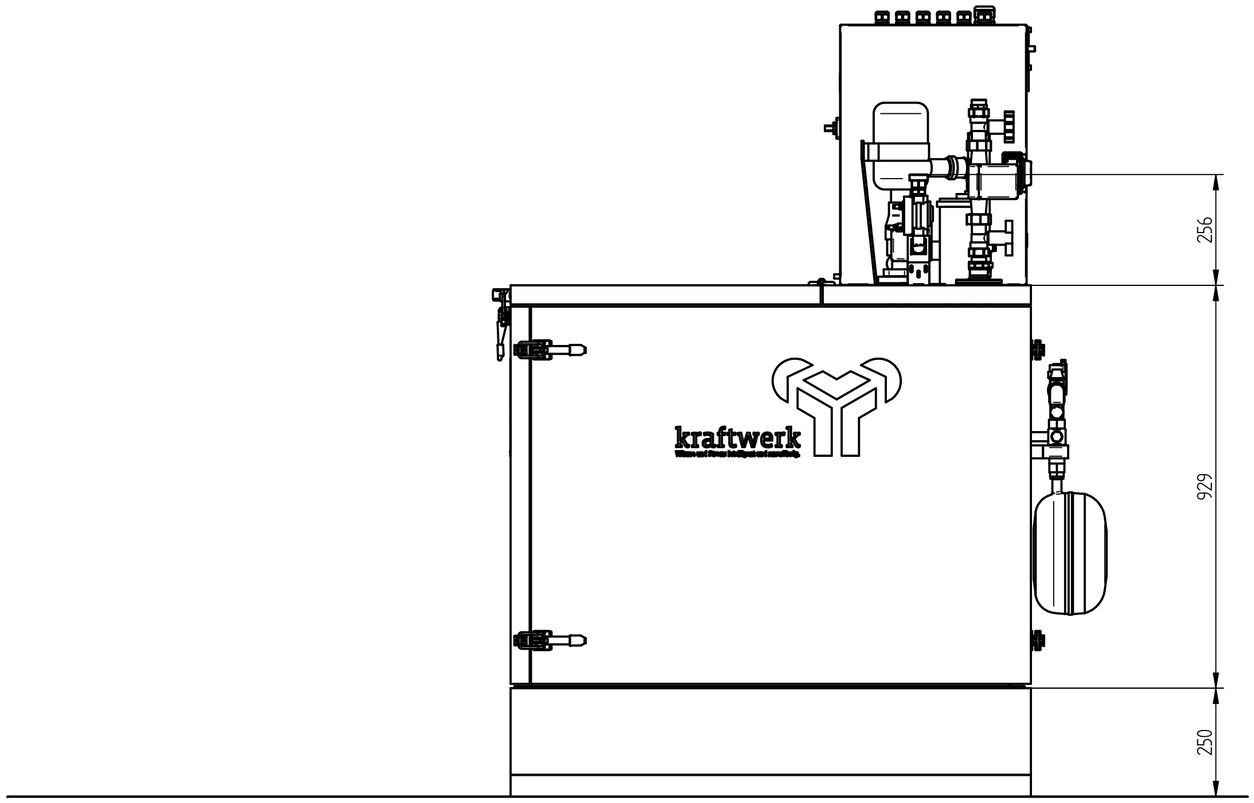

Oberflächenangaben

v = Rz 100

w = Rz 25

x = Rz 6,3

y = Rz 2

Änderungen nur in CAD!

(Verwendungsbereich) G8				(Zul.Abw.) Allgemeintoleranz ISO 2768:1991-mk DIN ISO 13920-B		(Oberfläche) DIN EN ISO 1302:2002	Maßstab 1:10 / Gewicht ca. XX kg
							(Werkstoff) XX / XX
					Datum	Name	(Benennung) G8 Installationsplan Seitenansicht rechts
				Bearb.	01.09.2025	jhartkens	
				Gepr.	02.09.2025	jfinnigan	
				Norm			
							(Zeichnungsnummer) SE 0146-4 / Blatt 4 / 6 BL
Zust.	Änderung	Datum	Name	(Urspr.)			(Ers.f.) / (Ers.d.)

kraftwerk

-0,5 / -0,1 | +0,2

Kanten ISO 13715

Zeichnungsvorlage Kraftwerk 25-04-10

Jede Art der Vervielfältigung, auch auszugsweise, ist nur mit Genehmigung der Krafwerk Kraft-Wärme-Kopplung GmbH gestattet.

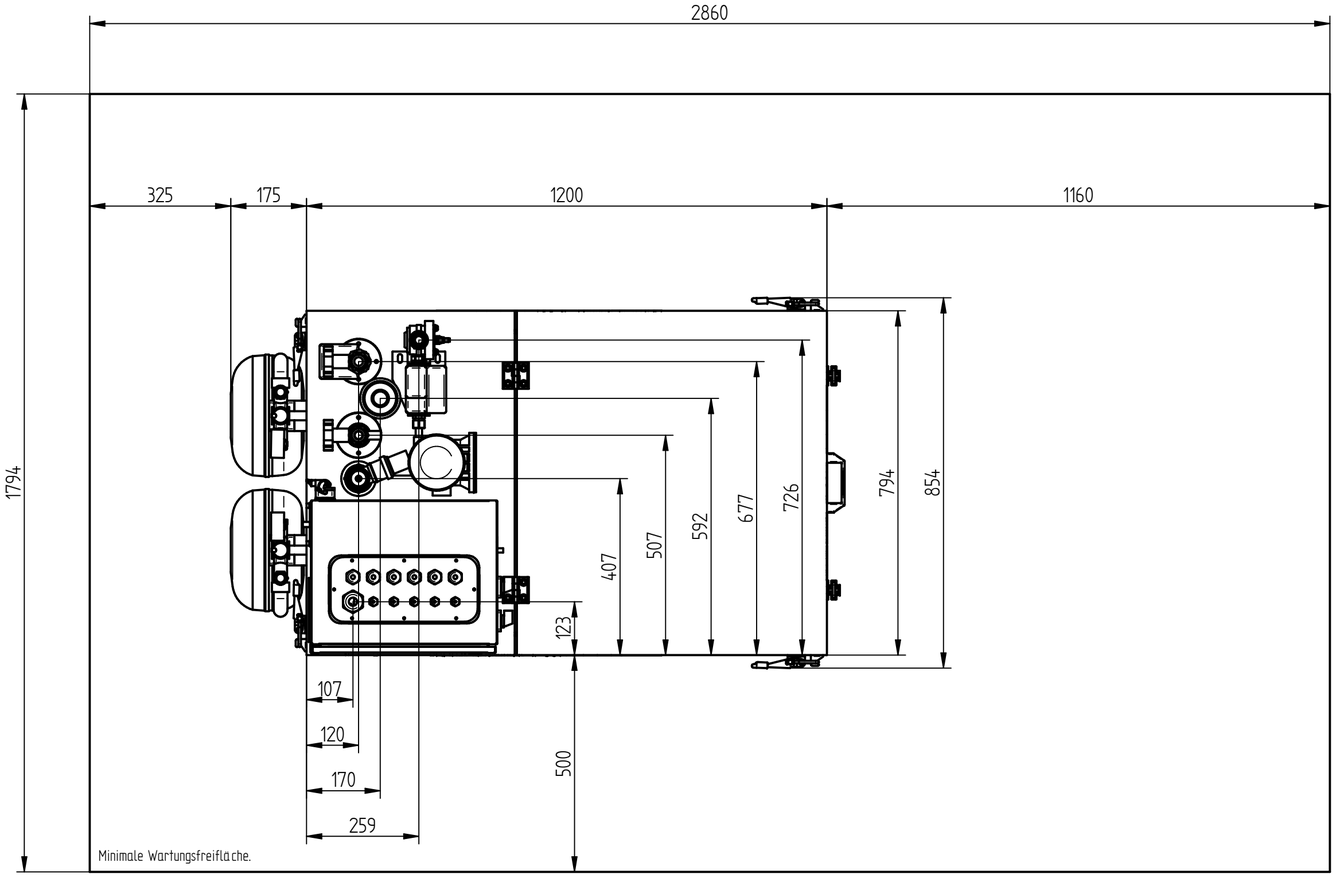

Kanten ISO 13715

Änderungen nur in CAD!

Oberflächenangaben	
v	Rz 100
w	Rz 25
x	Rz 6,3
y	Rz 2

(Verwendungsbereich) G8				(ZulAbw.) Allgemeintoleranz ISO 2768:1991-mk DIN ISO 13920-B		(Oberfläche) DIN EN ISO 1302:2002	Maßstab 1:10 / Gewicht ca. XX kg
							(Werkstoff) XX / XX
					Datum	Name	(Benennung) G8 Installationsplan Draufsicht
				Bearb.	01.09.2025	jhartkens	
				Gepr.	02.09.2025	jfinnigan	
				Norm			
Zust.	Änderung	Datum	Name	(Urspr.)			(Zeichnungsnummer) SE 0146-4 / Blatt 5 / 6 Bl.
				(Ers.f.)			(Ers.d.)

kraftwerk

Zeichnungsvorlage Kraftwerk 25-04-10

Jede Art der Vervielfältigung, auch auszugsweise, ist nur mit Genehmigung der Krafwerk Kraft-Wärme-Kopplung GmbH gestattet.

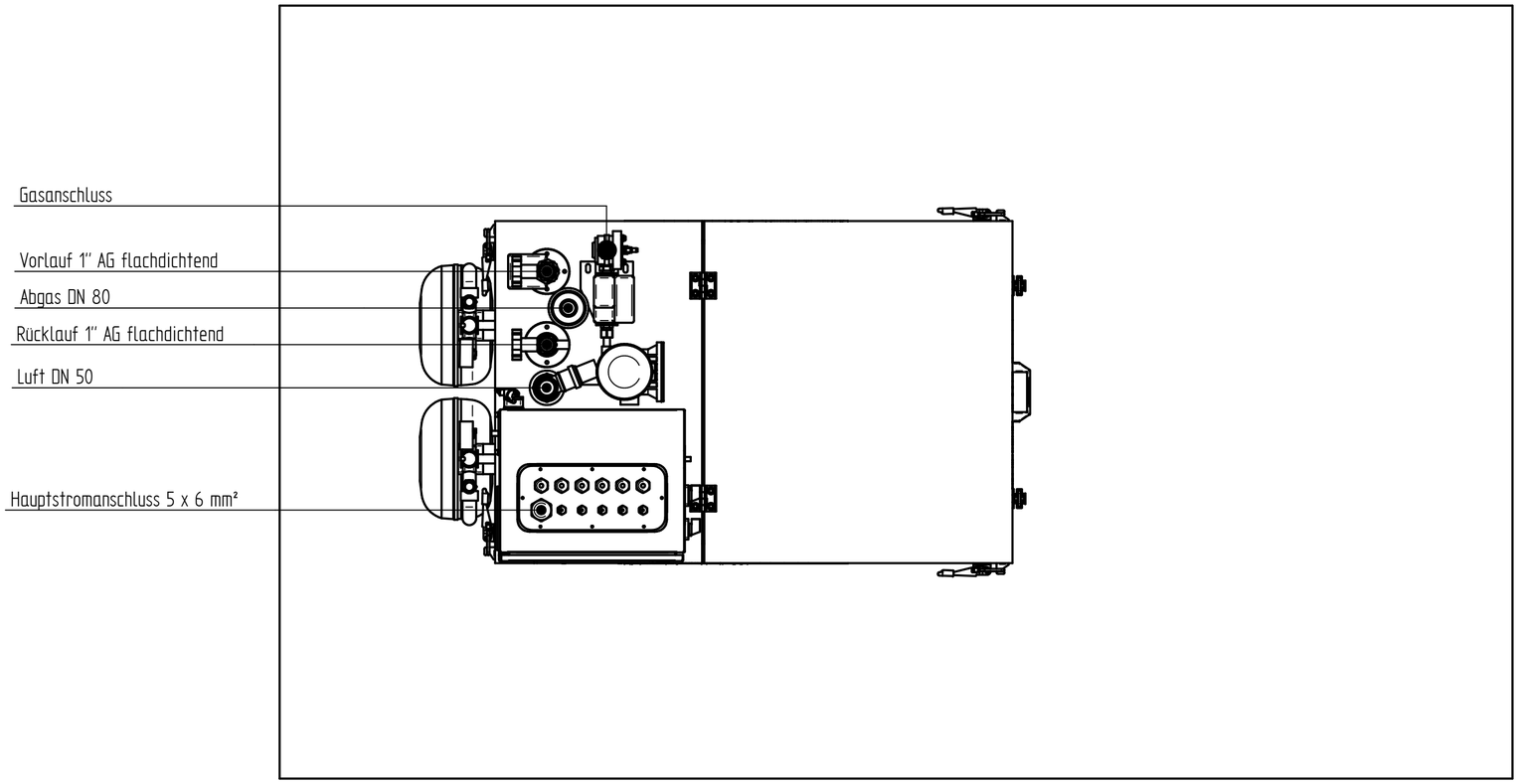

Oberflächenangaben

v	=	Rz 100
w	=	Rz 25
x	=	Rz 6,3
y	=	Rz 2

Änderungen nur in CAD!

-0,5
-0,1
+0,2
Kanten ISO 13715

(Verwendungsbereich) G8	(Zul.Abw.) Allgemeintoleranz ISO 2768:1991-mk DIN ISO 13920-B	(Oberfläche) DIN EN ISO 1302:2002	Maßstab 1:10 / Gewicht ca. XX kg
			(Werkstoff) XX / XX
	Datum	Name	(Benennung) G8 Installationsplan Anschlüsse
Bearb.	01.09.2025	jhartkens	
Gepr.	02.09.2025	jfinnigan	
Norm			
Zust. / Änderung / Datum / Name	(Urspr.)		(Zeichnungsnummer) SE 0146-4 / Blatt 6 / 6 Bl.
			(Ers.f.) / (Ers.d.)

kraftwerk

A2

Zeichnungsvorlage Kraftwerk 25-04-10
Jede Art der Vervielfältigung, auch auszugsweise, ist nur mit Genehmigung der Krafwerk Kraft-Wärme-Kopplung GmbH gestattet.

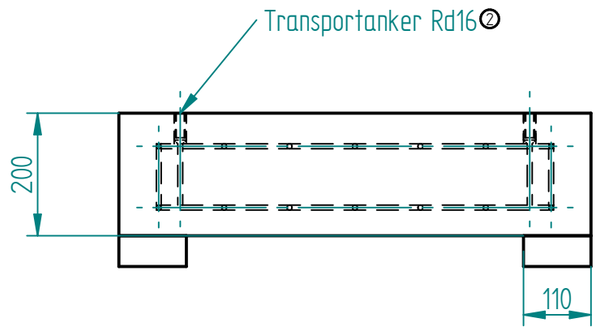

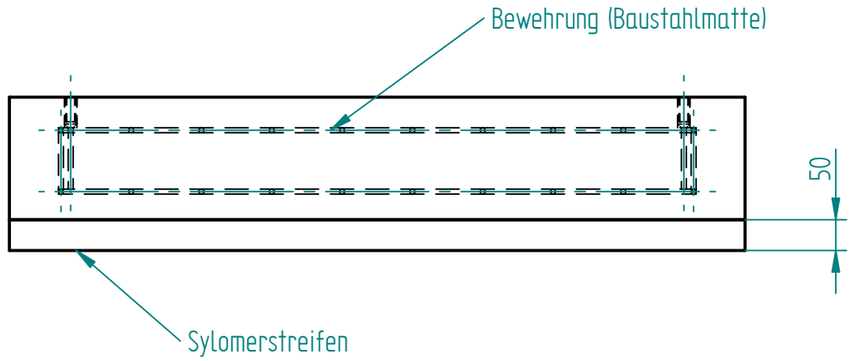

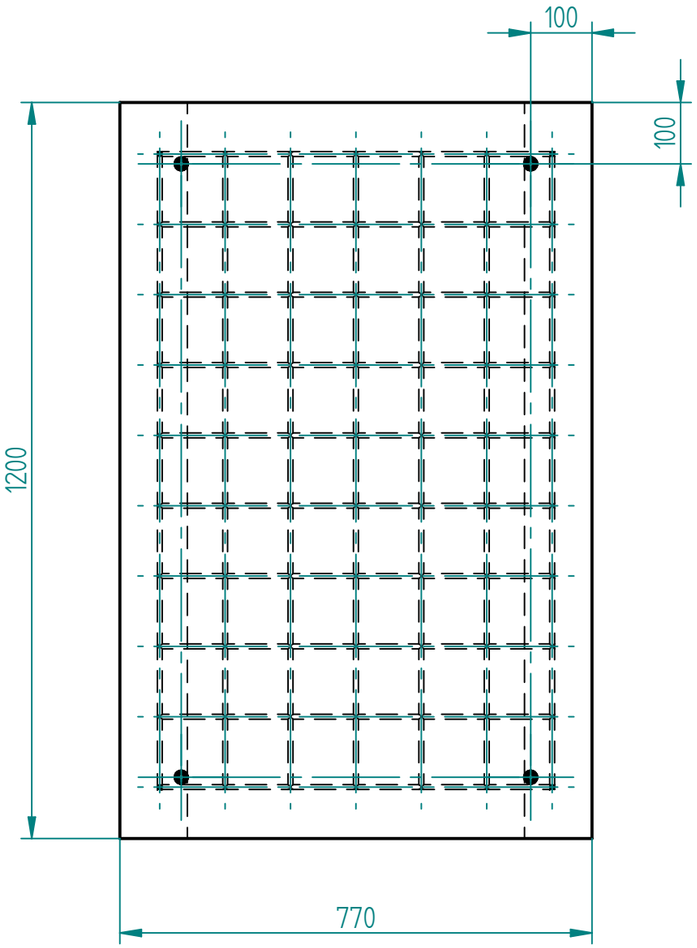

Anmerkungen:

Betongüte mindestens C30/37 (B35).
Gewindeanker für Kranhülsen Rd 16②
Bewehrung: BSt 500M, mindestens Φ 8
Maschenweite 150 x 150 (z.B. Q335A).

Nach Fertigstellung des Fundamentes muss es angehoben und vom Untergrund entkoppelt werden. Daher ist es unbegingt erforderlich, die 4 Rd 16② Gewinde für die Transportanker mit einzugießen. Zur Entkopplung sind 2 Sylomerstreifen (erhältlich bei Kraftwerk) unter das Stahlbetonfundament zu legen.

-0,5
-0,1
+0,2
Kanten ISO 13715

Änderungen nur in CAD!

Oberflächenangaben

v	=	Rz 100
w	=	Rz 25
x	=	Rz 6,3
y	=	Rz 2

Änderungen / Revisionen			
Revision	Änderung(en)	Datum	Name
2	Gewinde des Wellenanker auf Rd 16	28.08.25	Har

(Verwendungsbereich) G8	(ZulAbw.) Allgemeintoleranz ISO 2768:1991-mk DIN ISO 13920-B	(Oberfläche) DIN EN ISO 1302:2002	Maßstab 1:10 / Gewicht ca. XX kg
			(Werkstoff) XX / XX

	Datum	Name
Bearb.	28.08.2025	jhartkens
Gepr.	02.09.2025	jfinnigan
Norm		

(Benennung)
G8 Fundament mit Transportanker
Fertigungszeichnung

kraftwerk

(Zeichnungsnummer) SE 145-2

Blatt 1
1 Bl.

Zust. | Änderung | Datum | Name | (Urspr.) | (Ers.f.:) | (Ers.d.:)

A3

Zeichnungsvorlage Kraftwerk 25-04-10

Jede Art der Vervielfältigung, auch auszugsweise, ist nur mit Genehmigung der Krafwerk Kraft-Wärme-Kopplung GmbH gestattet.